政府采购示范文本
公开招标文件
（货物类）

项目名称：安徽建筑大学2022年学生公寓床采购

项目编号：2022BFAHZ01047

采 购 人：安徽建筑大学

采购代理机构：安徽省政府采购中心

2022年6月

目　录

第一章　投标邀请.....1
第二章　投标人须知.....3
第三章　采购需求.....24
第四章　评标方法和标准（综合评分法）.....50
第五章　政府采购合同.....60
第六章　投标文件格式.....65
第七章　合肥市公共资源交易电子招标投标操作规程.....81
第八章　政府采购供应商质疑函范本.....85

第一章　投标邀请

一、项目名称及内容

1.项目编号：2022BFAHZ01047

2.项目名称：安徽建筑大学2022年学生公寓床采购

3.项目地点：安徽省合肥市

4.项目单位：安徽建筑大学

5.项目概况：第1包南校区1#学生公寓床采购，第2包北校区8#-9#公寓床采购，详见招标文件

6.资金来源：财政支付

7.项目预算：第1包230万元，第2包160万元

8.最高限价：第1包230万元，第2包160万元

9.项目类别：政府采购货物

10.标段（包别）划分：共分2个包，本次采购第1-2包

二、投标人资格

详见招标公告申请人的资格要求。

三、招标文件的获取

1.获取时间：详见招标公告

2.获取方式：详见招标公告

四、开标时间及地点

1.开标时间：详见招标公告

2.开标地点：详见招标公告

五、投标截止时间

同开标时间

六、公告期限

自本公告发布之日起5个工作日

七、联系方式

1.采购人

采购人：安徽建筑大学

地　址：合肥市包河区金寨南路856号

联系人：孙加加

电　话：0551-63828052

2.采购代理机构

采购代理机构：安徽省政府采购中心

地　址：合肥市滨湖新区南京路2588号（徽州大道与南京路交口）六楼

联系人：李工

电　话：0551-66223645

3.电子交易系统

名　称：安徽公共资源交易集团电子交易系统

电　话：400 998 0000

4.电子服务系统

名　称：安徽合肥·公共资源交易电子服务系统

电　话：0551-12345

5.政府采购监督管理部门

政府采购监督管理部门：安徽省财政厅

地　址：合肥市阜南西路238号

电　话：0551-68150309

八、其他事项说明

1.本项目落实节能环保、中小微型企业扶持等相关政府采购政策。

2.本次招标公告同时在安徽省政府采购网、全国公共资源交易平台（安徽省•合肥市）、全国公共资源交易平台（安徽省）上发布。

3.投标人应合理安排招标文件获取时间，特别是网络速度慢的地区防止在系统关闭前网络拥堵无法操作。如果因计算机及网络故障造成无法完成招标文件获取，责任自负。

第二章　投标人须知

一、投标人须知前附表

注：本表是本项目的具体要求，是对投标人须知的具体补充和修改，如有不一致，以本表为准。

条款号	条款名称	内容、说明与要求
3.1	采购人	安徽建筑大学
3.2	采购代理机构	安徽省政府采购中心
3.3	政府采购监督管理部门	安徽省财政厅
3.4.4	是否允许采购进口产品	详见采购需求
3.4.5	是否为专门面向中小企业采购	□是　☑否
7.3	现场考察	☑不组织，投标人自行考察 □统一组织 时间：__/__年_/月_/日_/时_/分 地点：_____/_____ 现场考察联系人及联系电话：_____/_____ **备注：如投标人未参加采购人统一组织的现场考察，视同放弃现场考察，由此引起的一切责任由投标人自行承担。**
8.1	网上询问截止时间	2022 年 6 月 21 日 17 时 30 分
9.1	包别划分	□不分包　　☑分为 2 个包 投标人对多个包进行投标的中标包数规定：**本项目采用多投单中方式确定各包中标人，投标人可以投任意 1 个或多个包，但只能中标 1 个包。约定如下：评审时按照第 1 包→第 2 包的顺序进行，如某投标人在某个包别中取得第一中标候选人资格，则在通过其他包别资格审查和符合性审查的前提下，视为**

		其他包别的有效投标人，但不再具有中标资格，且不参与其他包别的中标候选人排名。
13.1	投标保证金	☑不收取
14.1	投标有效期	120 日历日
15.1	投标文件要求	加密电子投标文件
15.3	开标现场提交的其他材料要求	/
16.1	投标截止时间	详见投标邀请
17.3	投标文件解密时间	投标截止时间后 30 分钟内（以电子交易系统解密倒计时为准）
18.1	开标时间	详见投标邀请
	开标地点	详见投标邀请
19.1	资格审查	采购人审查或采购人出具委托函委托采购代理机构进行审查。
20.3	核心产品	详见采购需求
22.2	评标方法	□最低评标价法 ☑综合评分法
22.3	报价扣除	（1）小型和微型企业价格扣除：10%。 （2）监狱企业价格扣除：同小型和微型企业。 （3）残疾人福利性单位价格扣除：同小型和微型企业。 （4）符合条件的联合体价格扣除：/%。 （5）符合条件的向小微企业分包的大中型企业价格扣除：/%。
26.1	评标委员会推荐中标候选人的数量	1-3 家
26.2	确定中标人	☑采购人委托评标委员会确定

		☐采购人确定
28.3	随中标结果公告同时公告的中标人的投标文件内容	（1）无重大违法记录声明函、无不良信用记录声明函； （2）主要中标标的承诺函； （3）投标业绩承诺函；*（如有）* （4）中小企业声明函；*（如有）* （5）残疾人福利性单位声明函；*（如有）* （6）招标文件中规定进行公示的其他内容。*（如有）*
29.1	中标通知书发出的形式	☐书面　　☑数据电文 特别提醒：本项目发布中标结果公告的同时，通过电子交易系统向中标人发出中标通知书。中标通知书发出视为已送达，投标人应主动登录电子交易系统查询，采购代理机构不承担投标人未及时关注相关信息引发的相关责任。
30.1	告知招标结果的形式	☑投标人自行登录电子服务系统查看 ☐评标现场告知
31.1	履约保证金	（1）金额： ☐免收 ☑合同价的 2.5% ☐定额收取：人民币_____/_____元 （2）支付方式： ☑转账/电汇 ☑支票 ☑汇票 ☑本票 ☑保险 ☑保函 （3）收取单位：采购人 （4）（4）缴纳时间：合同签订前 （5）退还时间：验收合格后无息退还 **注意事项：** **（1）以上各类机构出具的以担保函、保证保险承担责任的方式均须满足无条件见索即付条件。** **（2）以担保函、保证保险形式缴纳履约保证金的，**

		受益人和收取单位须为采购人。
33.1	中标服务费	☑免收
36.3	质疑函递交方式、接收部门、联系电话和通讯地址	递交方式：书面形式 接收部门：纪检监察室 联系电话：0551-66223642 通讯地址：合肥市滨湖新区南京路 2588 号（徽州大道与南京路交口）A 区六楼 678 室
37	其他内容	
37.1	关于联合体投标的相关约定*（本项目不适用）*	（1）联合体投标的，招标文件获取手续由联合体中任一成员单位办理均可。 （2）联合体投标的须提供联合协议（见投标文件格式），相关证明材料由投标人根据联合协议分工情况及招标文件要求提供。 （3）联合体各成员单位均须提供营业执照（或事业单位法人登记证书）、税务登记证和无重大违法记录声明函、无不良信用记录声明函。**注：**已办理“三证合一”登记的，投标文件中提供营业执照（或事业单位法人登记证书）扫描件即可。
37.2	是否允许大中型企业向小微企业分包	☐是　☑否
37.3	社保证明材料	本项目招标文件中要求提供的社保证明材料为下述形式之一（投标文件中须提供扫描件）： （1）社保局官方网站查询的缴费记录截图； （2）社保局的书面证明材料； （3）经投标人委托的第三方人力资源服务机构或与投标人有直接隶属关系的机构可以代缴社保，但须提供有关证明材料并经评标委员会确认。 （4）参与投标的院校，社保证明可以用以下任意一

		种： ①加盖投标人公章的教师证（须为本单位人员）； ②医保证明材料。 （5）其他经评标委员会认可的证明材料。 （6）法定代表人参与项目的，无需提供社保证明材料，提供身份证明材料即可。
37.4	本项目提供除电子版招标文件以外的其他资料	☑无　□图纸　□光盘　□_/_ 获取方式： 上述资料请投标人在获取招标文件后，自行登陆电子交易系统下载本项目附件。
37.5	重要提示	（1）中标人应在规定期限内提交履约担保并与采购人签订合同，若中标人未能在规定期限内提交履约担保或签订合同，采购人有权取消中标人中标资格，并将相关违约行为报送监管部门，实施信用惩戒； （2）合同签订后，中标人存在规定时间内不组织人员进场开工，不履行供货、安装或服务义务等情况，采购人有权解除合同，并追究违约责任，同时将相关违约行为报送监管部门，记不良行为记录，实施信用惩戒； （3）中标人中标后被监管部门查实存在违法行为，不满足中标条件的，由采购人取消中标资格，并做好项目后续工作； （4）中标人在中标项目发生投诉、信访举报案件、履约存在争议时，拒绝协助配合执法部门调查案件的，采购人可以取消其中标资格或解除合同，并追究其违约责任。
37.6	解释权	（1）构成本招标文件的各个组成文件应互为解释，互为说明； （2）同一组成文件中就同一事项的规定或约定不一

		致的，以编排顺序在后者为准； （3）如有不明确或不一致，构成合同文件组成内容的，以合同文件约定内容为准，且以专用合同条款约定的合同文件优先顺序解释； （4）除招标文件中有特别规定外，仅适用于招标投标阶段的规定，按招标公告、投标邀请、投标人须知、评标方法和标准、投标文件格式的先后顺序解释； （5）按本款前述规定仍不能形成结论的，由采购人负责解释。
37.7	**特别提醒**	（1）本项目评审时将查询投标文件的机器识别码，如不同投标文件的机器识别码相同，相关投标将被认定为**投标无效**，并报政府采购监督管理部门处理。 （2）因电子服务系统或电子交易系统出现软件设计或功能缺陷、运行异常等情况，影响政府采购活动正常进行的，政府采购各方当事人免责。
37.8	其他补充说明	无

二、投标人须知正文

1.适用范围

1.1 本招标文件仅适用于本次公开招标所述的货物项目采购。

2.定义

2.1 货物：是指各种形态和种类的物品，包括原材料、燃料、设备、产品等。

2.2 时限（年份、月份等）计算：系指从开标之日向前追溯 X 年/月（“X”为“一”及以后整数）起算。

2.3 业绩：业绩系指符合本招标文件规定的与最终用户签订的合同或招标文件要求的相关证明。投标人与其关联公司（如母公司、控股公司、分公司、子公司、同一法定代表人的公司）之间签订的合同，均不予认可。

除非本招标文件中另有规定，否则业绩均为已供货（安装）完毕的业绩，业绩时间均以合同签订之日为追溯节点。

3.采购人、采购代理机构及投标人

3.1 采购人：是指依法开展政府采购活动的国家机关、事业单位、团体组织。本项目的采购人见投标人须知前附表。

3.2 采购代理机构：是指集中采购机构或从事采购代理业务的社会中介机构。本项目的采购代理机构见投标人须知前附表。

3.3 政府采购监督管理部门：各级人民政府指定的有关部门依法履行与政府采购活动有关的监督管理职责。本项目的政府采购监督管理部门见投标人须知前附表。

3.4 投标人：是指向采购人提供货物、工程或者服务的法人、非法人组织或者自然人。分支机构不得参加政府采购活动，但银行、保险、石油石化、电力、电信等特殊行业除外。本项目的投标人及其投标货物须满足以下条件：

3.4.1 在中华人民共和国境内注册，能够独立承担民事责任，有生产或供应能力的本国供应商。

3.4.2 具备《中华人民共和国政府采购法》第二十二条关于供应商条件的规定，遵守本项目采购人本级和上级财政部门政府采购的有关规定。

3.4.3 以采购代理机构认可的方式获得了本项目的招标文件。

3.4.4 若投标人须知前附表中写明允许采购进口产品，投标人应保证所投产

品可履行合法报通关手续进入中国关境内。

若投标人须知前附表中未写明允许采购进口产品，如投标人所投产品为进口产品，其投标将被认定为**投标无效**。

3.4.5 若投标人须知前附表中写明专门面向中小企业采购的，如投标人提供的货物非中小企业制造的，其投标将被认定为**投标无效**。

3.5 若招标公告中允许联合体投标，对联合体规定如下：

3.5.1 两个以上供应商可以组成一个投标联合体，以一个投标人的身份投标。

3.5.2 联合体各方均应符合《中华人民共和国政府采购法》第二十二条规定的条件。

3.5.3 采购人根据采购项目对投标人的特殊要求，联合体中至少应当有一方符合相关规定。

3.5.4 联合体各方应签订联合协议，明确约定联合体各方承担的工作和相应的责任，并将联合协议作为投标文件的一部分提交。

3.5.5 大中型企业、其他自然人、法人或者非法人组织与小型、微型企业组成联合体共同参加投标，联合协议中应写明小型、微型企业的协议合同金额占到联合协议投标总金额的比例。

3.5.6 联合体中有同类资质的供应商按照联合体分工承担相同工作的，应当按照资质等级较低的供应商确定资质等级。

3.5.7 以联合体形式参加政府采购活动的，联合体各方不得再单独参加或者与其他供应商另外组成联合体参加本项目投标，否则相关投标将被认定为**投标无效**。

3.5.8 对联合体投标的其他资格要求见投标人资格。

3.6 单位负责人为同一人或者存在直接控股、管理关系的不同供应商，不得参加同一合同项下的政府采购活动。否则其投标将被认定为**投标无效**。

3.7 为本项目提供过整体设计、规范编制或者项目管理、监理、检测等服务的供应商，不得再参加本项目上述服务以外的其他采购活动。否则其投标将被认定为**投标无效**。

4.资金来源

4.1 本项目的采购人已获得足以支付本次招标后所签订的合同项下的资金。

4.2 项目预算金额和分项（或分包）最高限价见投标邀请。

5.投标费用

不论投标的结果如何，投标人应承担所有与准备和参加投标有关的费用。

6.适用法律

本项目采购人、采购代理机构、投标人、评标委员会的相关行为均受《中华人民共和国政府采购法》、《中华人民共和国政府采购法实施条例》及本项目本级和上级财政部门、政府采购监督管理部门的政府采购有关规定的约束，其权利受到上述法律法规的保护。

7.招标文件构成

7.1 招标文件包括下列内容：

第一章　投标邀请

第二章　投标人须知

第三章　采购需求

第四章　评标方法和标准

第五章　政府采购合同

第六章　投标文件格式

第七章　合肥市公共资源交易电子招标投标操作规程

第八章　政府采购供应商质疑函范本

7.2 招标文件中有不一致的，有澄清的部分以最终的澄清更正内容为准。

7.3 现场考察及相关事项见投标人须知前附表。

7.4 原则上采购人、采购代理机构不要求投标人提供样品。除仅凭书面方式不能准确描述采购需求，或者需要对样品进行主观判断以确认是否满足采购需求等特殊情况除外。

如需提供样品，对样品相关要求见采购需求，对样品的评审方法及评审标准见招标文件第四章。

7.5 投标人应认真阅读招标文件所有的事项、格式、条款和技术规范等。

8.招标文件的澄清与修改

8.1 投标人如对招标文件内容有疑问，必须在投标人须知前附表规定的网上询问截止时间前以网上提问形式（电子交易系统）提交给采购代理机构。

8.2 采购人可主动地或在解答投标人提出的问题时对招标文件进行澄清与修改。采购代理机构将在安徽省政府采购网及安徽合肥公共资源交易中心网以发布更正公告的方式，澄清或修改招标文件，更正公告的内容作为招标文件的组成部分，对投标人起约束作用。投标人应主动上网查询。采购代理机构不承担投标人未及时关注相关信息引发的相关责任。

8.3 任何人或任何组织向投标人提供的任何书面或口头资料，未经采购代理机构在网上发布或书面通知，均作无效处理，不得作为招标文件的组成部分。采购代理机构对投标人由此而做出的推论、理解和结论概不负责。

8.4 对于没有提出疑问又参与了本项目投标的投标人将被视为完全认同本招标文件（含更正公告的内容）。

9.投标范围及投标文件中标准和计量单位的使用

9.1 项目有分包的，投标人可对招标文件其中某一个或几个分包货物进行投标，除非在投标人须知前附表中另有规定。

9.2 投标人应当对所投分包招标文件中“采购需求”所列的所有内容进行投标，如仅响应所投包别中的部分内容，其所投包别的投标将被认定为**投标无效**。

9.3 无论招标文件中是否要求，投标人所投货物及伴随的服务和工程均应符合国家强制性标准。

9.4 投标人与采购代理机构之间与投标有关的所有往来通知、函件和投标文件均用中文表述。投标人随投标文件提供的证明文件和资料可以为其它语言，但必须附中文译文。翻译的中文资料与外文资料出现差异时，以中文为准。

9.5 除招标文件中有特殊要求外，投标文件中所使用的计量单位，应采用中华人民共和国法定计量单位。

10.投标文件构成

10.1 投标人应完整地按招标文件提供的投标文件格式及要求编写投标文件，具体内容详见本项目第六章投标文件格式的相关内容。

10.2 上述文件应按照招标文件规定的格式填写、签署和盖章。

11.证明投标标的的合格性和符合招标文件规定的技术文件

11.1 投标人应提交招标文件要求的证明文件，证明其投标内容符合招标文件规定。该证明文件是投标文件的一部分。

11.2 上款所述的证明文件，可以是文字资料、图纸和数据，它包括：

11.2.1 货物主要技术指标和性能的详细说明；

11.2.2 货物从买方开始使用至招标文件规定的保质期内正常、连续地使用所必须的备件和专用工具清单，包括备件和专用工具的货源及现行价格；

11.2.3 对照招标文件技术规格，逐条说明所提供货物及伴随的工程和服务已对招标文件的技术规格做出了实质性的响应，或申明与技术规格条文的偏差和例外。

11.3 投标人应注意采购人在采购需求中提供的工艺、材料和设备的参考品牌型号或分类号仅起说明作用，并没有任何限制性。投标人在投标文件中可以选用替代品牌型号或分类号，但这些替代要实质上相当于技术规格的要求，是否满足要求，由评标委员会来评判。

11.4 本条所指证明文件不包括对招标文件相关部分的文字、图标的复制。

11.5 为保证公平公正，除非另有规定或说明，投标人对同一项目投标时，不得同时提供备选投标方案。

12.投标报价

12.1 投标人的报价应当包括满足本次招标全部采购需求所应提供的货物，以及伴随的服务和工程。所有投标均应以人民币报价。投标人的投标报价应遵守《中华人民共和国价格法》。

12.2 投标人报价超过招标文件规定的预算金额或者分项、分包最高限价，其投标将被认定为**投标无效**。

12.3 投标人应在投标分项报价表上标明投标货物及相关服务的单价（如适用）和总价。未标明的视同包含在投标报价中。

12.4 投标报价在合同履行过程中是固定不变的，不得以任何理由予以变更。任何包含价格调整要求的投标，其投标将被认定为**投标无效**。

12.5 评标委员会认为投标人的报价明显低于其他通过符合性审查投标人的报价，有可能影响产品质量或者不能诚信履约的，应当要求其在合理的时间内提供书面说明，必要时提交相关证明材料；投标人不能证明其报价合理性的，其投标将被认定为**投标无效**。

12.6 采购人不接受具有附加条件的报价。

13.投标保证金

13.1 本项目不收取投标保证金。

14.投标有效期

14.1 投标有效期为从投标截止之日算起的日历天数，投标有效期详见投标人须知前附表。

14.2 在投标有效期内，投标人的投标保持有效，投标人不得要求撤销或修改其投标文件。投标有效期不满足要求的投标，其投标将被认定为**投标无效**。

14.3 因特殊原因，采购人或采购代理机构可在原投标有效期截止之前，要求投标人延长投标文件的有效期。接受该要求的投标人将不会被要求和允许修正其投标。投标人也可以拒绝延长投标有效期的要求，且不承担任何责任。上述要求和答复都应以书面形式提交。

15.投标文件的制作

15.1 本项目要求提供加密电子投标文件，投标文件的制作应满足以下规定：

（1）投标文件由投标人使用电子交易系统提供的“投标文件制作工具”制作生成。“投标文件制作工具”可以通过电子交易系统中下载。投标人应当在互联网络通畅状态下启用最新版投标文件制作工具制作投标文件。

（2）在第六章“投标文件格式”中要求盖投标人电子签章处，投标人均应加盖投标人电子签章或公章。联合体投标的，除联合协议及联合体各成员单位提供的本单位证明材料外，投标文件由联合体牵头人按上述规定加盖联合体牵头人单位电子签章。

（3）投标文件制作完成后，投标人应对投标文件进行文件加密，形成加密的投标文件。采用数字证书加密的，加密时投标文件的所有内容均只能使用同一把数字证书进行加密，否则引起的解密失败责任由投标人自行承担。

（4）投标文件制作的具体方法详见“投标文件制作工具”中的帮助文档。

15.2 因投标人自身原因而导致投标文件无法导入电子交易系统电子开标、评标系统，该投标视为无效投标，投标人自行承担由此导致的全部责任。（该投标文件是指解密后的投标文件）。

15.3 开标现场提交的其他材料要求详见投标人须知前附表。

16.投标截止

16.1 投标人应在投标人须知前附表中规定的投标截止时间前，在网上提交加密电子投标文件。

16.2 投标人在招标文件规定的投标截止时间前上传了网上加密电子投标文件，但未在规定时间内进行解密的，**投标无效**。

16.3 采购人和采购代理机构有权按本招标文件的规定，延迟投标截止时间。在此情况下，采购人、采购代理机构和投标人受投标截止时间制约的所有权利和义务均应延长至新的截止时间。

17.投标文件的递交、修改与撤回

17.1 投标人应当在第一章“投标邀请”规定的投标截止时间前，将加密的投标文件在电子交易系统上传。

17.2 投标人应当在投标截止时间前完成投标文件的传输递交（以接收到电子签收凭证为准），并可以补充、修改或者撤回投标文件。投标截止时间前未完成投标文件传输的，视为撤回投标文件。未按规定加密或投标截止时间后送达的投标文件，电子交易系统应当拒收。

17.3 投标人在投标人须知前附表规定的解密时间（以电子交易系统解密倒计时为准）内完成电子投标文件的解密工作。

18.开标

18.1 采购人和采购代理机构将按投标人须知前附表中规定的开标时间和地点组织公开开标。

18.2 开标时，各投标人应在规定时间前（以电子交易系统解密倒计时为准）对本单位的投标文件进行解密。

18.3 开标时，采购代理机构将通过网上开标系统公布开标结果，公布内容包括投标人名称、投标价格及招标文件规定的内容。

18.4 采购人或采购代理机构将对开标过程进行记录，由参加开标的各投标人代表和相关工作人员签字确认，并存档备查。

投标人未派代表参加开标的，视同投标人认可开标结果。

18.5 投标人代表对开标过程和开标记录有疑义，以及认为采购人、采购代理机构相关工作人员有需要回避的情形的，应当场提出询问或者回避申请。

19.资格审查及组建评标委员会

19.1 采购人或采购代理机构依据法律法规和招标文件中规定的内容，对投标人资格进行审查，未通过资格审查的投标人不进入评标。

19.2 采购人或采购代理机构将在投标截止时间后至评审结束前查询投标人的信用记录。投标人存在不良信用记录的，其投标将被认定为**投标无效**。

19.2.1 不良信用记录是指：（1）供应商被人民法院列入失信被执行人；（2）供应商或其法定代表人或拟派项目经理（项目负责人）被人民检察院列入行贿犯罪档案；（3）供应商被工商行政管理部门列入企业经营异常名录；（4）供应商被税务部门列入重大税收违法案件当事人名单；（5）供应商被政府采购监管部门列入政府采购严重违法失信行为记录名单，以及存在《中华人民共和国政府采购法实施条例》第十九条规定的行政处罚记录。

以联合体形式参加投标的，联合体任何成员存在以上不良信用记录的，联合体投标将被认定为**投标无效**。

19.2.2 信用信息查询渠道：中国政府采购网（www.ccgp.gov.cn）、“信用中国”网站（www.creditchina.gov.cn）、国家企业信用信息公示系统（www.gsxt.gov.cn）。

注：企业经营异常名录以国家企业信用信息公示系统查询结果为准。

19.2.3 信用信息记录方式：采购人或采购代理机构工作人员将查询网页打印、签字并存档备查。投标人不良信用记录以采购人或采购代理机构查询结果为准。

在本招标文件规定的查询时间之外，网站信息发生的任何变更均不作为资格审查依据。

投标人自行提供的与网站信息不一致的其他证明材料亦不作为资格审查依据。

19.3 按照《中华人民共和国政府采购法》、《中华人民共和国政府采购法实施条例》及本项目本级和上级财政部门、政府采购监督管理部门的有关规定依法组建的评标委员会，负责本项目评标工作。

20.投标文件符合性审查与澄清

20.1 符合性审查是指依据招标文件的规定，从投标文件的有效性和完整性对招标文件的响应程度进行审查，以确定是否对招标文件的实质性要求做出响应。

20.2 如一个分包内只有一种产品，不同投标人所投产品为同一品牌的，按如下方式处理：

20.2.1 如本项目使用最低评标价法，提供相同品牌产品的不同投标人以其中通过资格审查、符合性审查且报价最低的参加评标；报价相同的，由采购人或者采购人委托评标委员会按照招标文件中评标方法和标准规定的方式确定一个参加评标的投标人；未规定的采取随机抽取方式确定，其他投标将被认定为**投标无效**。

20.2.2 如本项目使用综合评分法，提供相同品牌产品且通过资格审查、符合性审查的不同投标人，按一家投标人计算，评审后得分最高的同品牌投标人获得中标人推荐资格；评审得分相同的，由采购人或者采购人委托评标委员会按照招标文件中评标方法和标准规定的方式确定一个投标人获得中标人推荐资格；未规定的采取随机抽取方式确定，其他同品牌投标人不作为中标候选人。

20.3 如一个分包内包含多种产品的，采购人或采购代理机构将在投标人须知前附表中载明核心产品，多家投标人提供的核心产品品牌相同的，按第 20.2 款规定处理。

20.4 投标文件的澄清

20.4.1 为有助于投标文件的审查、评价和比较，在评标期间，评标委员会将以书面方式（询标）要求投标人对其投标文件中含义不明确、对同类问题表述不一致或者有明显文字和计算错误的内容，以及评标委员会认为投标人的报价明显低于其他通过符合性审查投标人的报价，有可能影响履约的情况作必要的澄清、说明或补正。投标人的澄清、说明或补正应在评标委员会规定的时间内以书面方式进行，并不得超出投标文件范围或者改变投标文件的实质性内容。

如有询标，投标人授权代表（或法定代表人）可通过远程登录的方式接受网上询标，也可凭本人有效身份证明参加询标。因投标人授权代表联系不上、没有及时登录系统等情形而无法接受评标委员会询标的，投标人自行承担相关风险。

20.4.2 投标人的澄清、说明或补正将作为投标文件的一部分。

20.4.3 评标委员会对投标人提交的澄清、说明或补正有疑问的，可以要求投标人进一步澄清、说明或补正，直至满足评标委员会的要求。

20.5 投标文件报价出现前后不一致的，按照下列规定修正：

（1）投标文件中开标一览表内容与投标文件中相应内容不一致的，以开标一览表为准；

（2）大写金额和小写金额不一致的，以大写金额为准；

（3）单价金额小数点或者百分比有明显错位的，以开标一览表的总价为准，并修改单价；

（4）总价金额与按单价汇总金额不一致的，以单价金额计算结果为准。

同时出现两种以上不一致的，按照前款规定的顺序修正。修正后的报价按照第 20.4 条的规定经投标人确认后产生约束力，投标人不确认的，其投标将被认定为**投标无效**。

对不同文字文本投标文件的解释发生异议的，以中文文本为准。

21.投标无效

21.1 根据本招标文件的规定，评标委员会要审查每份投标文件是否实质上响应了招标文件的要求。投标人不得通过修正或撤销不符合要求的偏离，从而使其投标成为实质上响应的投标。

评标委员会决定投标的响应性只根据招标文件要求和投标文件内容。

无论何种原因，即使投标人投标时携带了证书材料的原件，但投标文件中未提供与之内容完全一致的扫描件的，评标委员会视同其未提供。

21.2 如发现下列情况之一的，其投标将被认定为**投标无效**：

（1）投标文件未按照招标文件规定要求签署、盖章的；

（2）不具备招标文件中规定的资格要求的；

（3）报价超过招标文件中规定的预算金额或者最高限价的；

（4）投标文件含有采购人不能接受的附加条件的；

（5）法律、法规和招标文件规定的其他无效情形。

22.比较与评价

22.1 经符合性审查合格的投标文件，评标委员会将根据招标文件确定的评标方法和标准，对其投标文件作进一步的比较与评价。

22.2 评标严格按照招标文件的要求和条件进行。根据实际情况，在投标人须知前附表中规定采用下列一种评标方法，详细评标方法和标准见招标文件第四章：

（1）最低评标价法，是指投标文件满足招标文件全部实质性要求，且投标报价最低的投标人为中标候选人的评标方法。

（2）综合评分法，是指投标文件满足招标文件全部实质性要求，且按照评审因素的量化指标评审得分最高的投标人为中标候选人的评标方法。

22.3 根据《政府采购促进中小企业发展管理办法》（财库〔2020〕46 号）、《财政部 司法部关于政府采购支持监狱企业发展有关问题的通知》（财库〔2014〕68 号）和《三部门联合发布关于促进残疾人就业政府采购政策的通知》（财库〔2017〕141 号）的规定，对满足价格扣除条件且在投标文件中提交了《中小企业声明函》、《残疾人福利性单位声明函》或省级以上监狱管理局、戒毒管理局（含新疆生产建设兵团）出具的属于监狱企业的证明文件的投标人，其投标报价按照投标人须知前附表中规定的标准扣除后的价格参与评审。对于同时属于小微企业、监狱企业或残疾人福利性单位的，不重复进行投标报价扣除。

接受大中型企业与小微企业组成联合体或者允许大中型企业向一家或者多家小微企业分包的，对于联合协议或者分包意向协议约定小微企业的合同份额占到合同总金额 30%以上的，可给予联合体或者大中型企业的投标报价按照投标人须知前附表中规定的标准扣除后的价格参与评审。组成联合体或者接受分包的小微企业与联合体内其他企业、分包企业之间存在直接控股、管理关系的，不享受价格扣除优惠政策。

以联合体形式参加政府采购活动，联合体各方均为中小企业的，联合体视同中小企业。其中，联合体各方均为小微企业的，联合体视同小微企业。

23.废标、重新招标与变更采购方式

23.1 出现下列情形之一，将导致项目废标：

（1）符合专业条件的供应商或者对招标文件做实质性响应的供应商不足规定数量的；

（2）出现影响采购公正的违法、违规行为的；

（3）投标人的报价均超过了采购预算，采购人不能支付的；

（4）因重大变故，采购任务取消的。

23.2 公开招标数额标准以上的采购项目，投标截止后投标人不足 3 家或者通过资格审查或符合性审查的投标人不足 3 家的，除采购任务取消情形外，按照以

下方式处理：

（1）招标文件存在不合理条款或者招标程序不符合规定的，采购人、采购代理机构改正后依法重新招标；

（2）招标文件没有不合理条款、招标程序符合规定，需要采用其他采购方式采购的，采购人应当依法报财政部门批准。

24.保密要求

24.1 评标将在严格保密的情况下进行。

24.2 有关人员应当遵守评标工作纪律，不得泄露评标文件、评标情况和评标中获悉的国家秘密、商业秘密。

25.中标候选人的确定原则及标准

25.1 评标委员会依据本项目招标文件所约定的评标方法，对实质上响应招标文件的投标人按下列方法进行排序，确定中标候选人：

（1）采用最低评标价法的，除了算术修正和落实政府采购政策需进行的价格扣除外，不对投标人的投标价格进行任何调整。评标结果按修正和扣除后的投标报价由低到高顺序排列。修正和扣除后的投标报价出现两家或两家以上相同者，则所投产品为节能产品、环境标志产品、不发达地区或少数民族地区产品者优先；若报价相同且所投产品同为节能产品、环境标志产品、不发达地区或少数民族地区产品的，则采取评标委员会随机抽取的方式确定中标候选顺序。

（2）采用综合评分法的，评标结果按评审后得分由高到低顺序排列。得分相同的，按投标报价由低到高顺序排列。得分与投标报价均相同的，则所投产品为节能产品、环境标志产品、不发达地区或少数民族地区产品者优先；若得分与投标报价均相同且所投产品同为节能产品、环境标志产品、不发达地区或少数民族地区产品的，则采取评标委员会随机抽取的方式确定中标候选顺序。

26.确定中标候选人和中标人

26.1 评标委员会将根据评标标准，按投标人须知前附表中规定数量推荐中标候选人。

26.2 按投标人须知前附表中规定，由评标委员会或采购人确定中标人。

26.3 因重大变故采购任务取消时，采购人有权拒绝任何投标人中标，且对受影响的投标人不承担任何责任。

27.编写评标报告

评标报告是根据全体评标委员会成员签字的原始评标记录和评标结果编写的报告，评标报告由评标委员会全体成员签字。对评标结论持有异议的评标委员会成员可以书面方式阐述其不同意见和理由。评标委员会成员拒绝在评标报告上签字且不陈述其不同意见和理由的，视为同意评标结论。

28.中标结果公告

28.1 除投标人须知前附表规定由评标委员会直接确定中标人外，在评标结束后 2 个工作日内，采购代理机构将评标报告送采购人。采购人应当自收到评标报告之日起 5 个工作日内，在评标报告确定的中标候选人名单中按顺序确定中标人。中标候选人并列的，由采购人或者采购人委托评标委员会按照招标文件规定的方式确定中标人；招标文件未规定的，采取随机抽取的方式确定。

28.2 自中标人确定之日起 2 个工作日内，采购代理机构将在安徽省政府采购网（www.ccgp-anhui.gov.cn）、全国公共资源交易平台（安徽省•合肥市）（http://ggzy.hefei.gov.cn）、全国公共资源交易平台（安徽省）（http://ggzy.ah.gov.cn）上发布中标结果公告。

28.3 中标结果公告内容应当包括采购人及其委托的采购代理机构的名称、地址、联系方式，项目名称和项目编号，中标人名称、地址和中标金额，主要中标标的的名称、规格型号、数量、单价、服务要求，中标公告期限、评审专家名单以及投标人须知前附表中约定进行公告的内容。中标公告期限为 1 个工作日。

29.中标通知书

29.1 采购代理机构发布中标结果公告的同时以投标人须知前附表规定的形式向中标人发出中标通知书。

29.2 中标通知书对采购人和中标人具有同等法律效力。中标通知书发出以后，采购人改变中标结果或者中标人放弃中标，应当承担相应的法律责任。

29.3 中标通知书是合同的组成部分。

30.告知招标结果

30.1 在公告中标结果的同时，采购代理机构同时以投标人须知前附表规定的形式告知未通过资格审查的投标人未通过的原因；采用综合评分法评审的，还将告知未中标人本人的评审得分和排序。

31.履约保证金

31.1 中标人应按照投标人须知前附表规定缴纳履约保证金。

31.2 如果中标人没有按照上述履约保证金的规定执行，将视为放弃中标资格。在此情况下，采购人可确定下一中标候选人为中标人，也可以重新开展采购活动。

32.签订合同

32.1 采购人与中标人应当自发出中标通知书之日起 7 个工作日签订合同。

32.2 招标文件、中标人的投标文件及其澄清文件等，均为签订合同的依据。

32.3 中标人拒绝与采购人签订合同的，采购人可以按照评审报告推荐的中标候选人名单排序，确定下一中标候选人为中标人，也可以重新开展政府采购活动。

32.4 当出现法规规定的中标无效或中标结果无效情形时，采购人可依法与排名下一位的中标候选人另行签订合同，或依法重新开展采购活动。

32.5 依据《政府采购促进中小企业发展管理办法》（财库〔2020〕46 号）规定享受扶持政策获得政府采购合同的，小微企业不得将合同分包给大中型企业，中型企业不得将合同分包给大型企业。

33.中标服务费

33.1 本项目中标服务费的收取按投标人须知前附表的规定执行。

34.廉洁自律规定

34.1 采购代理机构工作人员不得以不正当手段获取政府采购代理业务，不得与采购人、供应商恶意串通。

34.2 采购代理机构工作人员不得接受采购人或者供应商组织的宴请、旅游、娱乐，不得收受礼品、现金、有价证券等，不得向采购人或者供应商报销应当由个人承担的费用。

35.人员回避

投标人认为采购人员及其相关人员有法律法规所列与其他供应商有利害关系的，可以向采购人或采购代理机构书面提出回避申请，并说明理由。

36.质疑的提出与接收

36.1 投标人认为招标文件、招标过程和中标结果使自己的权益受到损害的，可以在知道或者应知其权益受到损害之日起七个工作日内，以书面形式向采购人

或其委托的采购代理机构提出质疑。

36.2 上述应知其权益受到损害之日，是指：

（1）对招标文件提出质疑的，为招标文件公告期限届满之日；

（2）对采购过程提出质疑的，为各采购程序环节结束之日；

（3）对中标结果提出质疑的，为中标结果公告期限届满之日。

36.3 质疑供应商应按照财政部制定的《政府采购供应商质疑函范本》格式（详见招标文件第八章）和《政府采购质疑和投诉办法》的要求，在法定质疑期内以书面形式提出质疑，超出法定质疑期提交的质疑将被拒绝。针对同一采购程序环节的质疑应一次性提出。

36.4 采购代理机构质疑函接收部门、联系电话和通讯地址，见投标人须知前附表。

37.需要补充的其他内容

需要补充的其他内容，见投标人须知前附表。

第三章　采购需求

前注：

1.根据《政府采购进口产品管理办法》及政府采购管理部门的相关规定，下列采购需求中标注进口产品的货物均已履行相关论证手续，经核准采购进口产品，但不限制满足招标文件要求的国内产品参与竞争。未标注进口产品的货物均为拒绝采购进口产品。

2.下列采购需求中：如属于《节能产品政府采购品目清单》中政府强制采购的节能产品，则投标人所投产品须具有市场监管总局公布的《参与实施政府采购节能产品认证机构目录》中的认证机构出具的、处于有效期内的节能产品认证证书。

3.下列采购需求中：标注▲的产品（核心产品），投标人在投标文件《主要中标标的承诺函》中填写名称、品牌、规格、型号、数量、单价等信息。

一、采购需求前附表

序号	条款名称	内容、说明与要求
1	付款方式	安装、验收完成后一次性付清
2	供货及安装地点	安徽建筑大学，采购人指定地点
3	供货及安装期限	2022 年 8 月 22 日前完成
4	免费质保期	验收合格之日起 3 年

二、货物需求

（一）货物指标重要性表述

标识重要性	标识符号	代表意思
关键性指标项	★	不满足该指标项将导致投标被拒绝
重要指标项	■	评分项，每满足一项得 1 分
无标识项		不作为评审项，投标文件中无需列明，但合同签订后将作为履约验收的依据，**投标人须在投标文件中提供承诺，承诺按招标文件进行验收，如不满足，采购人有权解除合同，中标人承担由此产生的一切后果及责**

		任。投标文件中未提供相应承诺或承诺的内容不满足要求的，投标无效。

（二）货物指标要求

包别号	货物名称	技术参数及要求	数量	所属行业
1	▲南校区学生公寓床	一、技术要求 （一）南校区 1#学生公寓外挂爬梯床位（176 间宿舍，每间 6 套床位，共 1056 套床位，另包含值班室 1 张员工用床位） 1、南校区公寓房间外挂爬梯床位组成：钢制床（6 张，含钢制床架，护栏，中柱档头，边立柱档头，铺板，蚊帐杆，爬梯等），学习桌(6 套)，书架（6 套），衣柜（6 组）等组成。 ★2、所有床位的钢结构主要用材必须选用闭合管，选用品牌优质钢材（参考品牌：宝武钢、马钢、河钢等相同品质）。 ★3、立柱、床厅、拉换、爬梯等重点部位的管材裸材厚度≥1.2mm。 相关床位设计图如下（图示尺寸仅供参考，具体以实际测量为准）： 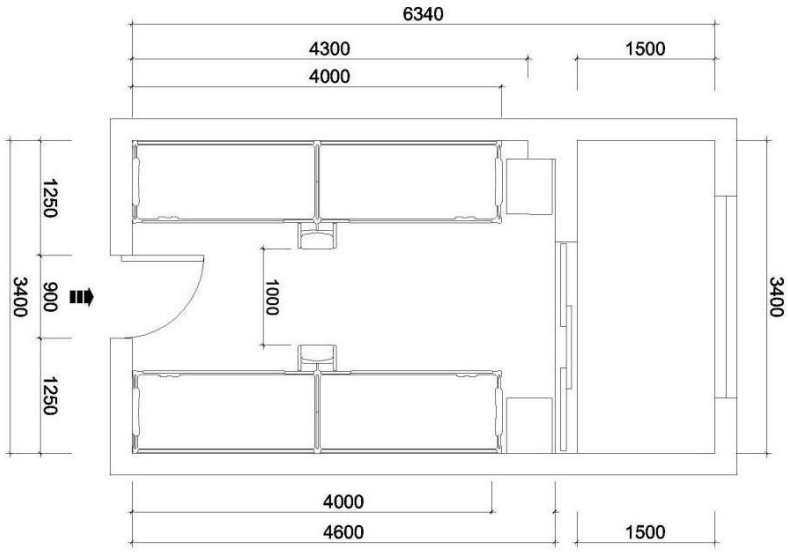 南校区公寓床平面布置示意图	1056 套	工业

南校区爬梯床位房间整体立体效果图（图片仅供参考）

二、公寓床技术参数

（一）南校区公寓床钢制床技术参数

南校区外挂爬梯床位规格：长*宽*高 约4000mmx900mmx2100mm/2850mm（2100mm为床的高度，2850mm为加上蚊帐杆的整体高度，具体以实际房间需求尺寸为准），单床尺寸约2000mmx900mmx2100mm/2850mm（2100mm为床的高度，2850mm为加上蚊帐杆的整体高度）

★（1）边立柱和中立柱：外形规格≥65mm×65mm，管材裸材厚度≥1.2mm，管材采用优质带钢，经轧压线辊压成型，高频焊接成闭口型材管，立柱正面为圆弧形设计，起到防撞作用， 立柱上下均采用优质 PP 塑料的静音内塞，内塞带蚊帐杆安装孔。

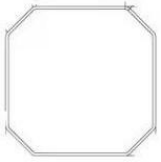

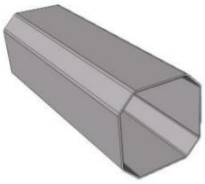

示意图（仅供参考）

■（2）床厅：前后床厅外形规格≥86mm×38mm；管材裸材厚度≥1.2mm，管材采用优质带钢，经轧压线辊压成型，高频焊接成闭口型材管。

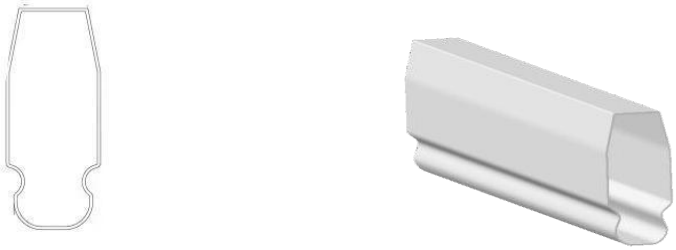

示意图一（仅供参考）

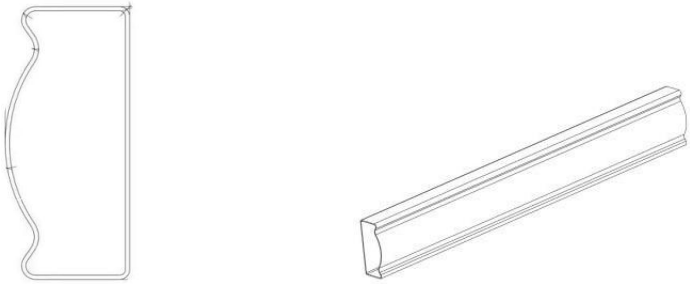

示意图二（仅供参考）

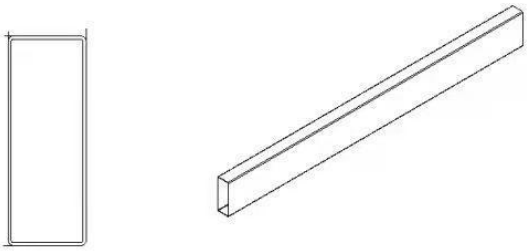

示意图三（仅供参考）

■（3）床卡式连接件：采用优质钢板经冲压一次成型，成型后外形规格不小于 32mm×32mm×180mm×2.0mm（喷漆前），连接扣点采用不小于 3 个位置连接。床横梁与床立柱连接方式：卡扣式连接（无需螺栓），立柱上经数控冲床加工三个连接孔，通过与卡式连接件无缝式下压连接，实现使用后越用越紧的状态，外立面光滑平整，不见冲压孔。

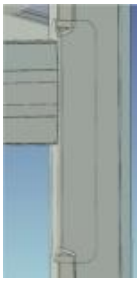

立柱与床厅连接示意图（仅供参考）

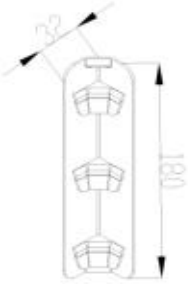

尺寸示意图

■（4）床换：采用（30（±1）mm/15（±1）mm）×30（±1）mm×0.9mm 的梯形管，管材采用优质带钢，经轧压线辊压成型，高频焊接成闭

		口型材管，管材截面为梯形，下部为圆弧。中床换与前后床厅采用插口式固定连接，防止床厅变形、床换脱落；其余 4 根床换嵌入床厅内，与床厅三面接触受力，同时在管材两端加装 PP 环保塑料套（40mm（±1mm）宽×40mm（±1mm）高×15mm（±1mm）深），具有减震静音、防退的功能。（不少于 7 根） 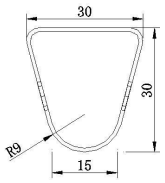 示意图（仅供参考）　（中床换、左右床换安装效果示意图） ■（5）床头拉换：拉换规格型号≥45mm×55mm，管材裸材厚度≥1.2mm，管材采用优质带钢，经轧压线辊压成型，高频焊接成闭口型材管。外立面直线型，平整光滑，内立面与上表面相交处为直角凹槽，便于铺板平铺于凹槽内，凹槽宽度不小于20mm，使铺板与管材完美契合连接，增强其稳固性，增大床位实际使用空间，整齐美观。 示意图（仅供参考） ■（6）中立柱拉换：中立柱拉换型号≥70mm×55mm，管材裸材厚度≥1.2mm，管材采用优质带钢，经轧压线辊压成型， 高频焊接成闭口型材管。外立面与内立面与上表面相交处均为直角凹槽，便于铺板平铺于凹槽内，凹槽宽度不小于 20mm， 使铺板与管材完美契合连接，增强其稳固性，增大床位实际使用空间，整齐美观。		

示意图（仅供参考）

★⑺床厅护栏，尺寸：1400mm（±2mm）×325mm（±2mm）：整体为钢木一次性注塑成型。钢管采用 28*1.2mm 优质圆管，装饰板采用 14（±2mm）mm 厚 E1 级及以上中密度板，将钢管和装饰板预埋进模具经工程塑料一次性注塑成型。护栏边缘嵌入钢管，使注塑护栏的强度得到增强。整体外观倒圆角设计，自带扶手的实用性功能，护栏整体美观，安全性能强，使用舒适。注塑件内立面成型永久性“安全线 200mm”字样，符合相关国家标准。护栏下端左右均嵌入装饰板，用于遮挡部分床上用品及隐私，护栏正面中心位置设计校徽贴置位，下端左右均可贴置学生信息卡。

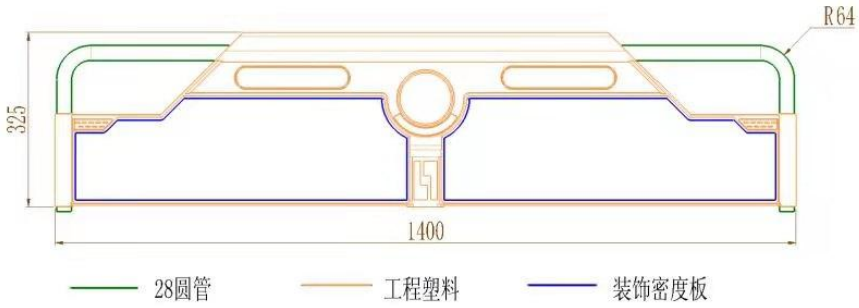

护栏示意图（该示意图仅为样品参考图样，颜色可选）

（8）中立柱档头：档头采用整体式，整体规格尺寸为 500（±3）mm×300（±3）mm×30（±1）mm，基材采用 E1 级（或以上）（国家强制性健康标准）密度饰面板。

★（9）边立柱档头：床头护栏，尺寸：760mm（±2mm）×325mm/395mm（±2mm）：整体为钢木一次性注塑成型。钢管采用 28*1.2mm 优质圆管，装饰板采用 14（±2mm）mm 厚 E1 级及以上中密度板，将钢管和装饰板预埋进模具经工程塑

		料一次性注塑成型。护栏边缘嵌入钢管，使注塑护栏的强度成倍增强，护栏整体外观饱满，层次丰富。护栏下端左右均嵌入装饰板，用于遮挡部分床上用品及隐私。 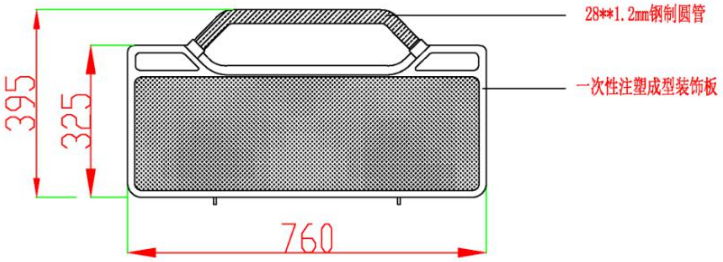 挡头示意图（该示意图仅为样品参考图样，颜色可选） ■（10）铺板：采用≥12mm 厚环保松木条状铺板，铺板间距≤10mm 带4 根外形规格≥20mm×30mm 加强筋，干燥处理。 ★（11）爬梯：采用 26mm（±2mm）×36mm（±2mm）×≥1.5mm 高频焊接内外镀锌椭圆管制作,爬梯与中立柱采用拉换连接；脚踏板，尺寸：400mm（±2mm）×75mm（±2mm）×25mm：钢制踏板长度 400mm（±2mm）、宽度 70mm（±2mm），厚度 20mm（±2mm）、钢板厚度≥1.5mm），踏板带压制花纹,正前方内嵌的 PP 环保塑料防滑块长度 220mm（±2mm）、宽度 43mm（±2mm）、厚度 25mm（±2mm），防滑块正面带“人”字型花纹，背面由卡槽和 5 个椭圆形柱与钢制踏板卡扣式无螺丝连接，结构牢固、不易脱落、具有防滑夜视等功能；爬梯连接件装饰套：采用 52mm（±2mm）×45mm（±2mm）PP 环保塑料制作，连接爬梯和床厅，防止爬梯与床厅直接接触产生异响；爬梯脚胶套，采用(40mm（±2mm）×30mm（±2mm）×38mm（±2mm）PP 环保塑料胶套，防潮防擦伤地面。		

		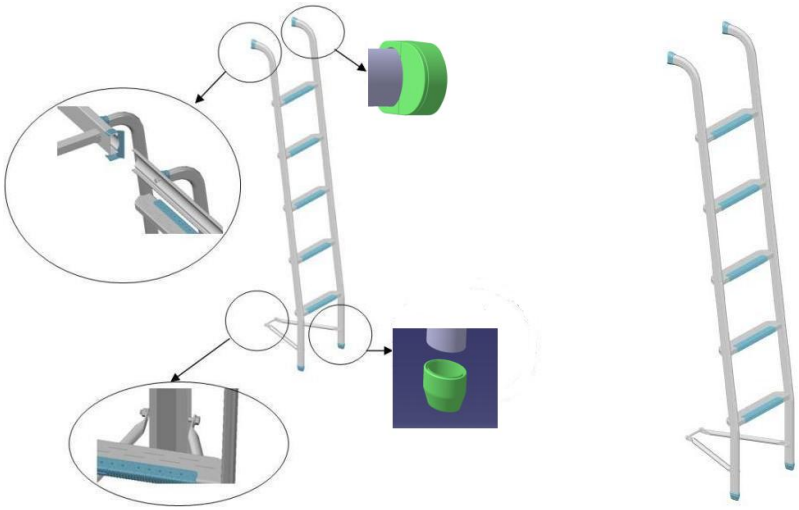 外挂爬梯及胶塞示意图（样式仅供参考） 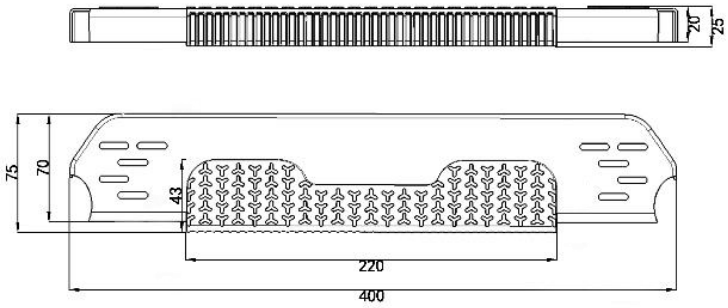 防滑踩板（带塑料件及发光条）示意图(仅供参考) （12）爬梯防滑塑料件：采用 pp 塑料一次成型，配反光标识。 ■（13）蚊帐杆：四个独立连接四个主床柱的蚊帐杆，蚊帐杆尺寸为直径 19mm×1.0mm 圆管，工业锁紧技术应用，平衡、稳定、美观、不摇晃，加装弹性阻尼胀套防滑设计葫芦型盖帽设计与床体完美结合。		

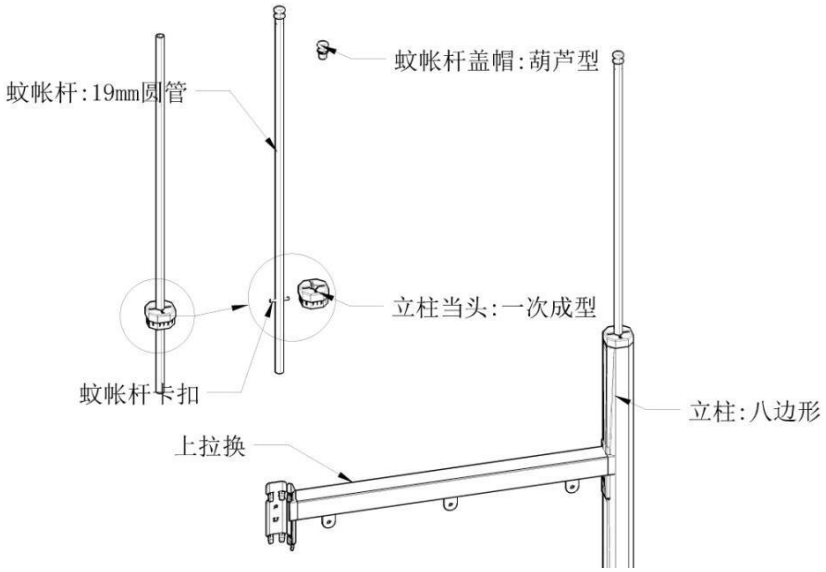

蚊帐杆示意图（仅供参考）

（14）床位联接固定件，为保证床位的稳定性，要有一侧的二个床位设计中加入二床连接，保证稳定性。

(15) 桌子防潮脚架：家具防潮脚垫：防潮脚垫立柱管采用36mm×26mm×1.0mm椭圆管，下方采用优质PP塑料内外塞，内外塞高度30mm，脚垫整体高度95mm。

(16) 钢制部分生产工艺说明：

a、以GB/T3325-2017（金属家具通用技术条件）为标准执行。

b、下料采用全自动圆盘锯，下料尺寸精确，保证产品结构的牢固性、合理性。

c、弯形管均采用全自动弯管机弯管型，确保弯形尺寸的准确度。

d、焊接采用镀铜焊丝二氧化碳保护焊，焊接无虚焊、漏焊、气孔等，所有焊渣经专业工具处理干净，保证外观光洁平整。

e、所有钢材需经脱脂、陶化、抛丸等前工序处理，除油、除锈、防锈后经高温静电喷塑高温恒温烘烤，喷塑层厚度在120-200μm之间，锤纹颗粒均匀，表面硬度≥4，涂层耐腐蚀100h以上，附着力不低于2级。保证喷塑质量的稳定性和可靠性。

（二）木质组合书桌+储物柜+书架参数

衣柜规格：600mm×600mm×2400mm.（另有部分尺寸为

		600mm×450mm×2400mm，具体以房间尺寸为准，需现场勘查） 学习桌规格：1940mm×800mm×750mm。 书架规格：1920mm×240mm×950mm。 衣柜、学习桌和书架示意图（仅供参考） 1、衣柜 ★a、衣柜主材采用环保 E1 级（或以上）16mm 三聚氰胺饰面板，衣柜背板采用 5mm 三聚氰胺饰面板制作，基材均为颗粒板（刨花板）。 ■b、衣柜门板采用优质 18mm 厚度的 E1 级（或以上）三聚氰胺饰面板制作，基材为颗粒板（刨花板），采用高新技术一次模压成型，四周采用大型注塑设备一次注塑成型且四周无接缝，自带成型整体拉手设计且拉手在门板边沿上/下端部，免额外明拉手设计，门板铰链安装位置采用高新技术一次模压注塑成型杯孔。衣柜门板带成型锁扣孔，对穿一次注塑成型锁孔设计，使门板在闭合时不与木板基材发生摩擦，增加使用寿命，采用注塑封边使产品更具立体感和观赏性。 门板规格（带成型锁扣孔）：465mm（±2mm）×350mm（±2mm）×18mm 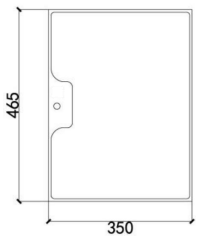 （示意图仅供参考，颜色待中标后确认） 2、学习桌 ★a、学习桌桌面采用 E1 级（或以上）25mm 三聚氰胺饰面板，基材为实木生态饰面板，全自动封边机封边，要求不脱落、环保、美观。桌下柜主材采用环保 E1 级（或以上）16mm 三聚氰胺饰面板，基材为颗粒板（刨花板）。		

实木生态饰面板示意图

■b、桌下柜门板采用优质18mm厚度的E1级（或以上）三聚氰胺饰面板制作，基材为颗粒板（刨花板），采用高新技术一次模压成型，四周采用大型注塑设备一次注塑成型且四周无接缝，自带成型整体拉手设计且拉手在门板边沿中部，免额外明拉手设计，门板铰链安装位置采用高新技术一次模压注塑成型杯孔。背板采用5mm三聚氰胺饰面板制作，基材均为颗粒板（刨花板）。门板带成型锁扣孔，对穿一次注塑成型锁孔设计，使门板在闭合时不与木板基材发生摩擦，增加使用寿命，采用注塑封边使产品更具立体感和观赏性。

门板规格：465mm（±2mm）×350mm（±2mm）×18mm

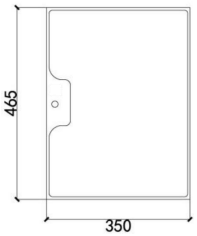

（示意图仅供参考，颜色待中标后确认）

■3、书架

学习桌书架主材采用环保E1级（或以上）16mm三聚氰胺饰面板，基材为颗粒板（刨花板）；隔板采用25mm厚度的E1级（或以上）环保三聚氰胺板制作，基材为颗粒板（刨花板）承重力强。

4、木制部分生产工艺说明：

除衣柜门板和学习桌面以外的板材封边方式：边缘采用PVC平板（环保，一级），木纹，厚1.5mm；热熔胶（环保，一级）180℃

		高温全自动机封边，粘接牢固，无脱胶、无鼓泡、防水。所有板材均采用高精密度电脑裁板设备下料，保证板件尺寸及品质，衣柜、书架、书桌等各连接部件结合严密，平整，牢固。与框架、门与门相邻表面间的距离偏差≦2mm。 5、五金件：均采用优质五金配件。三聚氰胺饰面板技术参数要求：表面硬度 2H 级，耐 800 高温，耐污、耐划痕，甲醛释放量≤0.05mg/m³。		
2	▲北校区公寓床	一、北校区 8、9 号学生公寓外挂爬梯床位，标准 4 人间，146 间宿舍，共 584 套床位。 1、北校区公寓房间外挂爬梯床位组成：钢制床（4 张，含钢制床架，护栏，中柱档头，边立柱档头，铺板，蚊帐杆，爬梯等），学习桌(4 套)，书架（4 套），衣柜（4 组）等组成。 ★2、所有床位的钢结构主要用材必须选用闭合管，选用品牌优质钢材（参考品牌：宝武钢、马钢、河钢等相同品质）。 ★3、立柱、床厅、拉换、爬梯等重点部位的管材裸材厚度≥1.2mm。 相关平面图及床位设计图如下 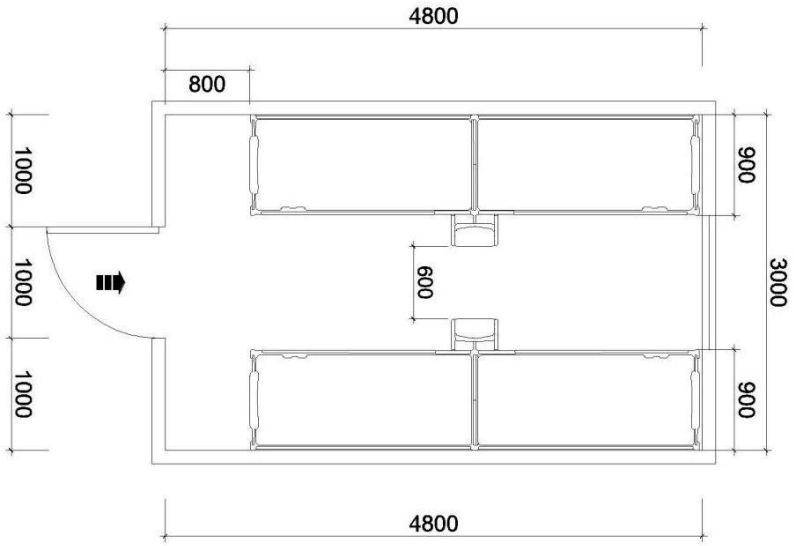 北校区公寓床平面布置示意图（图示尺寸仅供参考，具体以测量为准）	584 套	工业

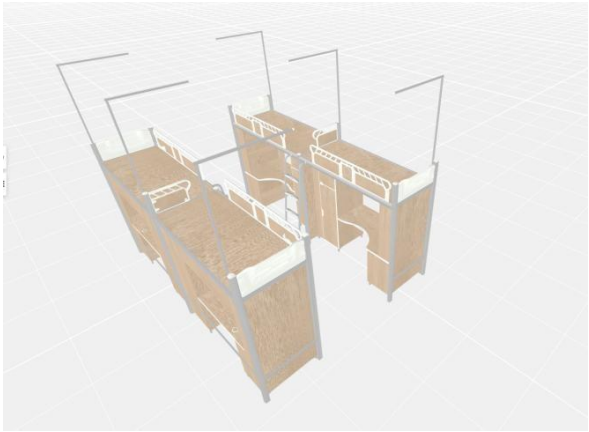

北校区爬梯床位房间整体立体效果图（仅供参考）

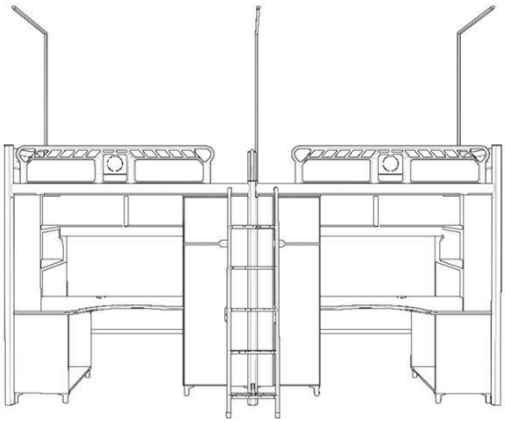

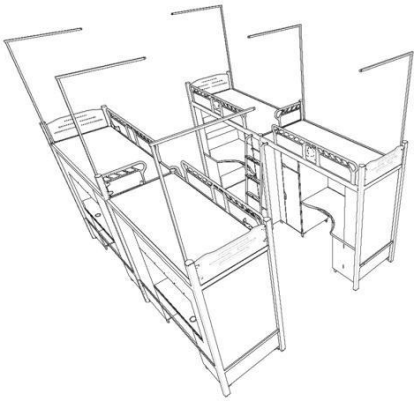

		北校区爬梯床位结构示意图（仅供参考） 二、公寓床技术参数 （一）北校区公寓床钢制床技术参数 北校区外挂爬梯床位规格：长*宽*高 约4000mmx900mmx2100mm/2850mm（2100mm为床的高度，2850mm为加上蚊帐杆的整体高度，具体以实际房间需求尺寸为准），单床尺寸 约 2000mmx900mmx2100mm/2850mm（2100mm为床的高度，2850mm为加上蚊帐杆的整体高度） ★（1）边立柱和中立柱：外形规格≥65mm×65mm，管材裸材厚度≥1.2mm，管材采用优质带钢，经轧压线辊压成型，高频焊接成闭口型材管，立柱正面为圆弧形设计，起到防撞作用，立柱上下均采用优质 PP 塑料的静音内塞，内塞带蚊帐杆安装孔。 示意图（仅供参考） ■（2）床厅：前后床厅外形规格≥86mm×38mm；管材裸材厚度≥1.2mm，管材采用优质带钢，经轧压线辊压成型，高频焊接成闭口型材管。 示意图一（仅供参考）		

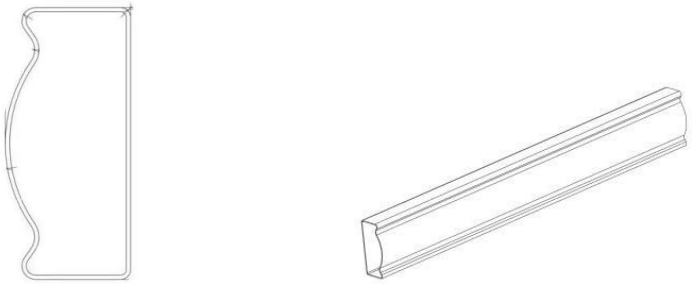

示意图二（仅供参考）

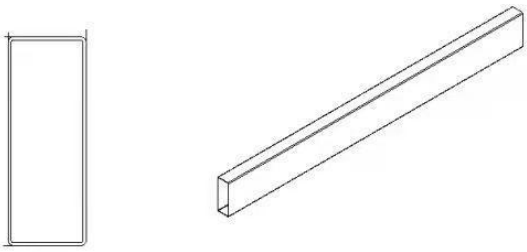

示意图三（仅供参考）

■（3）床卡式连接件：采用优质钢板经冲压一次成型，成型后外形规格不小于 32 mm× 32 mm×180mm×2.0mm（喷漆前），连接扣点采用不小于 3 个位置连接。床横梁与床立柱连接方式：卡扣式连接（无需螺栓），立柱上经数控冲床加工三个连接孔，通过与卡式连接件无缝式下压连接，实现使用后越用越紧的状态，外立面光滑平整，不见冲压孔。

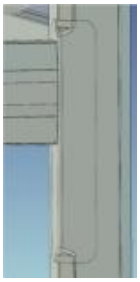

（立柱与床厅连接示意图）

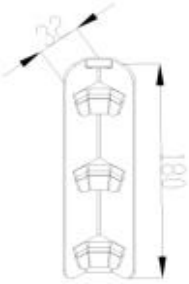

（尺寸示意图）

■（4）床换：采用（30（±1）mm/15（±1）mm）×30（± 1）mm×0.9mm 的梯形管，管材采用优质带钢，经轧压线辊压成型，高频焊接成闭口型材管，管材截面为梯形，下部为圆弧。中床换与前后床厅采用插口式固定连接，防止床厅变形、床换脱落；其余 4 根床换嵌入床厅内，与床厅三面接触受力，同时在管材两端加装 PP 环保塑料套（40mm（±1mm）宽×40mm（±1mm）高×15mm（±1mm）深），具有减震静音、防退

的功能。（不少于 7 根）

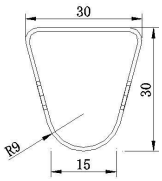

示意图（仅供参考）　（中床换、左右床换安装效果示意图）

■（5）床头拉换：拉换规格型号≥45mm×55mm，管材裸材厚度≥1.2mm，管材采用优质带钢，经轧压线辊压成型，高频焊接成闭口型材管。外立面直线型，平整光滑，内立面与上表面相交处为直角凹槽，便于铺板平铺于凹槽内，凹槽宽度不小于 20mm，使铺板与管材完美契合连接，增强其稳固性，增大床位实际使用空间，整齐美观。

示意图（仅供参考）

■（6）中立柱拉换：中立柱拉换型号≥70mm×55mm，管材裸材厚度≥1.2mm，管材采用优质带钢，经轧压线辊压成型，高频焊接成闭口型材管。外立面与内立面与上表面相交处均为直角凹槽，便于铺板平铺于凹槽内，凹槽宽度不小于 20mm， 使铺板与管材完美契合连接，增强其稳固性，增大床位实际使用空间，整齐美观。

示意图（仅供参考）

★（7）床厅护栏，尺寸：1400mm（±2mm）×325mm（±2mm）：整体为钢木一次性注塑成型。钢管采用 28*1.2mm 优

		质圆管，装饰板采用 14（±2mm）mm 厚 E1 级及以上中密度板，将钢管和装饰板预埋进模具经工程塑料一次性注塑成型。护栏边缘嵌入钢管，使注塑护栏的强度得到增强。整体外观倒圆角设计，自带扶手的实用性功能，护栏整体美观，安全性能强，使用舒适。注塑件内立面成型永久性“安全线 200mm”字样，符合相关国家标准。护栏下端左右均嵌入装饰板，用于遮挡部分床上用品及隐私，护栏正面中心位置设计校徽贴置位，下端左右均可贴置学生信息卡。 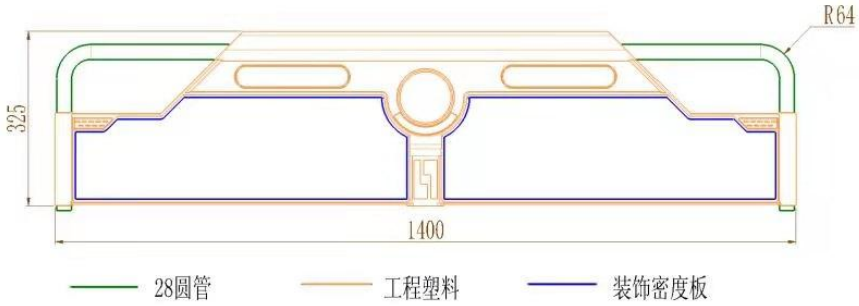 护栏示意图（该示意图仅为样品参考图样，颜色可选） （8）中立柱档头：档头采用整体式，整体规格尺寸为500（±3）mm×300（±3）mm×30（±1）mm,基材采用E1级（或以上）（国家强制性健康标准）密度饰面板。 ★（9）边立柱档头：床头护栏，尺寸:760mm（±2mm）×325mm/395mm（±2mm）：整体为钢木一次性注塑成型。钢管采用 28*1.2mm 优质圆管，装饰板采用 14（±2mm）mm 厚 E1 级及以上中密度板，将钢管和装饰板预埋进模具经工程塑料一次性注塑成型。护栏边缘嵌入钢管，使注塑护栏的强度成倍增强，护栏整体外观更加饱满，层次更丰富。护栏下端左右均嵌入装饰板，用于遮挡部分床上用品及隐私。		

		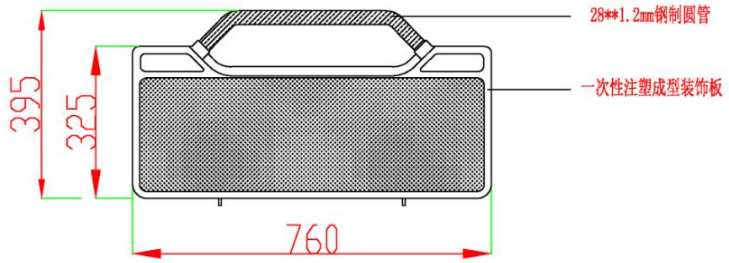 挡头示意图（该示意图仅为样品参考图样，颜色可选） ■（10）铺板：采用≥12mm 厚环保松木条状铺板，铺板间距≤10mm 带 4 根外形规格≥20mm×30mm 加强筋，干燥处理。 ★（11）爬梯：采用 26mm（±2mm）×36mm（±2mm）×≥1.5mm 高频焊接内外镀锌椭圆管制作，爬梯与中立柱采用拉换连接；脚踏板，尺寸：400mm（±2mm）×75mm（±2mm）×25mm：钢制踏板长度 400mm（±2mm）、宽度 70mm（±2mm），厚度 20mm（±2mm）、钢板厚度≥1.5mm），踏板带压制花纹,正前方内嵌的 PP 环保塑料防滑块长度 220mm（±2mm）、宽度 43mm（±2mm）、厚度 25mm（±2mm），防滑块正面带“人”字型花纹，背面由卡槽和 5 个椭圆形柱与钢制踏板卡扣式无螺丝连接，结构牢固、不易脱落、具有防滑夜视等功能；爬梯连接件装饰套：采用 52mm（±2mm）×45mm（±2mm）PP 环保塑料制作，连接爬梯和床厅，防止爬梯与床厅直接接触产生异响；爬梯脚胶套，采用(40mm（±2mm）×30mm（±2mm）×38mm（±2mm）PP 环保塑料胶套，防潮防擦伤地面。		

		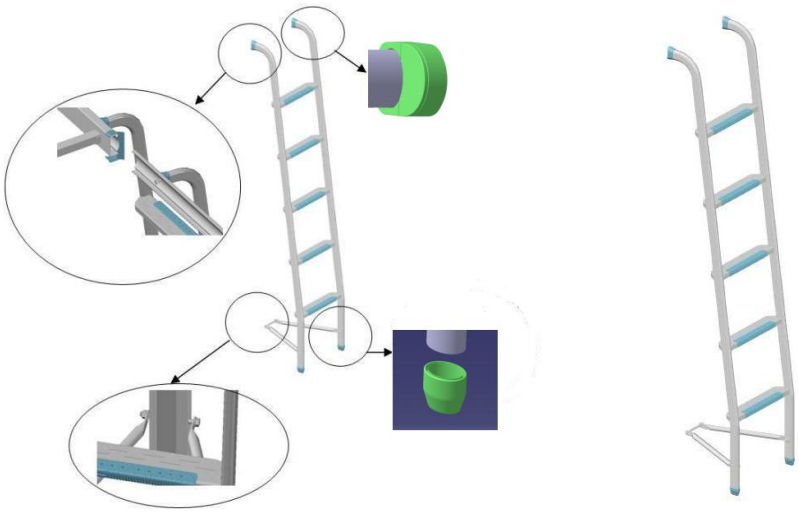 外挂爬梯及胶塞示意图（样式仅供参考） 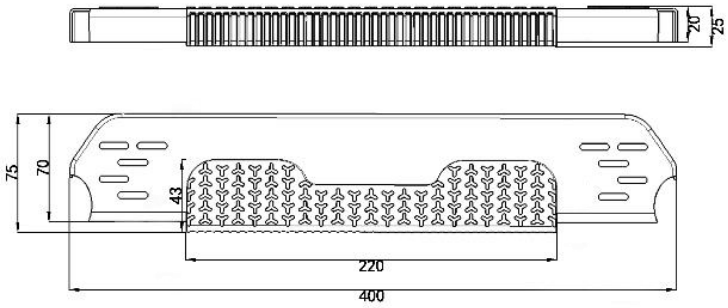 防滑踩板（带塑料件及发光条）示意图(仅供参考) （12）爬梯防滑塑料件：采用 pp 塑料一次成型，配反光标识。 ■（13）蚊帐杆：四个独立连接四个主床柱的蚊帐杆，蚊帐杆尺寸为直径19mm×1.0mm圆管，工业锁紧技术应用，平衡、稳定、美观、不摇晃，加装弹性阻尼胀套防滑设计葫芦型盖帽设计与床体完美结合。		

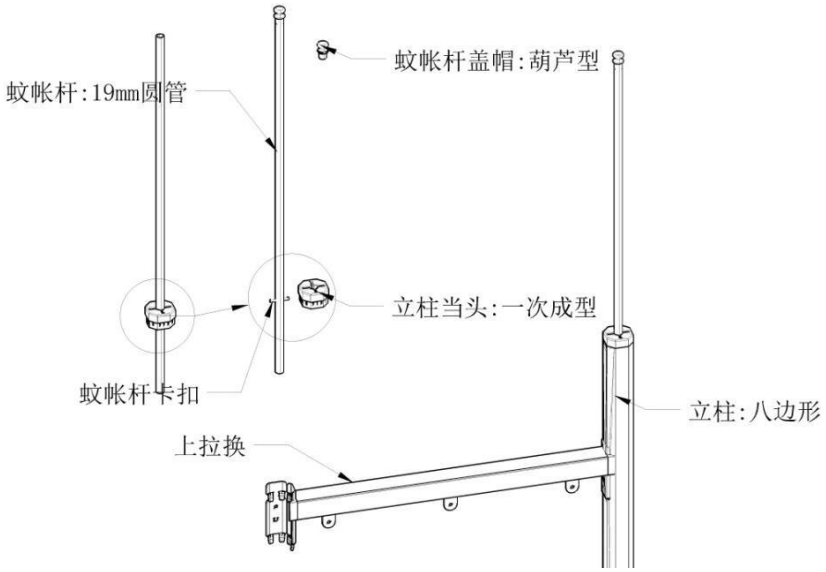

蚊帐杆示意图（仅供参考）

（14）床位联接固定件，为保证床位的稳定性，要有一侧的二个床位设计中加入二床连接，保证稳定性。

(17) 桌子防潮脚架：家具防潮脚垫：防潮脚垫立柱管采用36mm×26mm×1.0mm 椭圆管，下方采用优质 PP 塑料内外塞，内外塞高度 30mm，脚垫整体高度 95mm。

(15) 钢制部分生产工艺说明：

a、以 GB/T3325-2017（金属家具通用技术条件）为标准执行。

b、下料采用全自动圆盘锯，下料尺寸精确，保证产品结构的牢固性、合理性。

c、弯形管均采用全自动弯管机弯管型，确保弯形尺寸的准确度。

d、焊接采用镀铜焊丝二氧化碳保护焊，焊接无虚焊、漏焊、气孔等，所有焊渣经专业工具处理干净，保证外观光洁平整。

★e、所有钢材需经脱脂、陶化、抛丸等前工序处理，除油、除锈、防锈后经高温静电喷塑高温恒温烘烤，喷塑层厚度在120-200μm 之间，锤纹颗粒均匀，表面硬度≥4，涂层耐腐蚀100h 以上，附着力不低于 2 级。保证喷塑质量的稳定性和可靠性。

（二）北校区公寓床木制部分：衣柜+学习桌+书架技术参数

		 衣柜、学习桌和书架示意图 衣柜规格：720mm×620mm×1700mm. 学习桌规格；1220mm×宽830mm/620Dmm×760mm 书架规格：780mm×240mm×940mm. 1、衣柜 a、衣柜主材采用环保 E1 级（或以上）16mm 三聚氰胺饰面板，衣柜背板采用 5mm 三聚氰胺饰面板制作，基材为颗粒板（刨花板）。每个衣柜分为上下两层设计，下层有配直径 22mm 的挂衣杆及隔板。 ■b、衣柜门板采用优质 16mm 厚度的 E1 级（或以上）三聚氰胺饰面板制作，基材为颗粒板（刨花板），采用高新技术一次模压成型，四周采用大型注塑设备一次注塑成型且四周无接缝，自带成型整体拉手设计且拉手在门板边沿上/下端部，免额外明拉手设计，门板铰链安装位置采用高新技术一次模压注塑成型杯孔。衣柜门板带成型锁扣孔，对穿一次注塑成型锁孔设计，使门板在闭合时不与木板基材发生摩擦，增加使用寿命，采用注塑封边使产品更具立体感和观赏性。衣柜门板带挂锁。 上门板规格：400（±3）mm×400（±3）mm×18mm		

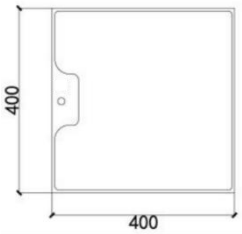

正面示意图

（图片仅供参考，颜色待中标后确认）

下门板（带成型锁扣孔）规格：1200（±3）mm×400（±3）mm×16mm

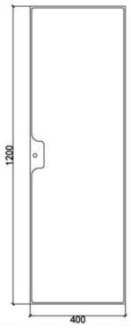

正面示意图

（图片仅供参考，颜色待中标后确认）

2、学习桌

★a、学习桌桌面采用 E1 级（或以上）25mm 三聚氰胺饰面板，基材为实木生态饰面板，桌下柜背板、抽屉底板采用 E1 级（或以上）5mm 级密度板制作，其余主材采用环保 E1 级（或以上）16mm 三聚氰胺饰面板，基材为颗粒板（刨花板）。

实木生态饰面板示意图

■b、多功能桌面板“L”型，桌面采用环保 25mm 基材为实木生

		态饰面板制作，采用高新技术一次模压成型，四周整体成型PP 塑料注塑嵌边（环保、坚固、耐用，强度、刚度、硬度耐热性高），采用大型注塑设备成型技术四周无接缝，整体模压注塑成型杯孔，前后端设计为符合人体工程学的舒适双面鸭嘴边，可防止桌面与学生发生磕碰。产品外形美观人性化设计且更加经久耐用，产品使用寿命长久。学习桌面规格：1220mm（±3mm）×宽 830mm（±3mm）/620Dmm（±3mm）×25mm（±3mm） 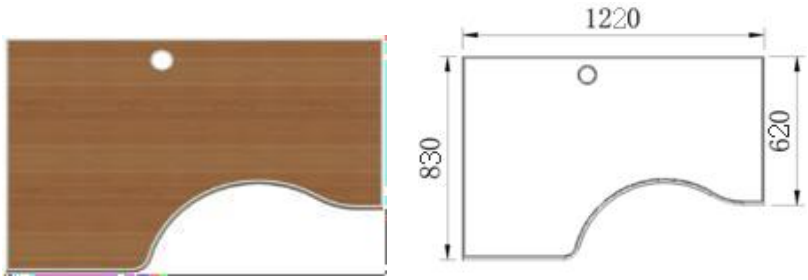 桌面示意图（仅供参考） ■3、书架 学习桌书架主材采用环保 E1 级（或以上）16mm 三聚氰胺饰面板，基材为颗粒板（刨花板）；隔板采用 25mm 厚度的 E1 级（或以上）环保三聚氰胺板制作，承重力强；背板采用 5mm 三聚氰胺饰面板制作。 4、木制部分生产工艺说明： 除衣柜门板和学习桌面以外的板材封边方式：边缘采用 PVC 平板（环保，一级），木纹，厚 1.5mm；热熔胶（环保，一级）180℃高温全自动机封边，粘接牢固,无脱胶、无鼓泡、防水。所有板材均采用高精密度电脑裁板设备下料，保证板件尺寸及品质，衣柜、书架、书桌等各连接部件结合严密，平整，牢固。与框架、门与门相邻表面间的距离偏差≦2mm。抽屉与框架相邻表面间的距离偏差≦1mm，下垂≦20mm，摆动≦15mm。 5、五金件：均采用优质五金配件，**投标文件中写明五金配件品牌**。三聚氰胺饰面板技术参数要求：表面硬度 2H 级，耐 800 高温，耐污、耐划痕，甲醛释放量≤0.9mg/L。		

三、报价要求

本项目各包总价包干，投标报价包括货物从设计、采购、制造、交货（包括运输至采购人指定地点卸车就位）至验收和售后服务的一切费用（如设计费、采购费、制造费、试验检测费、包装费、运输保险费、运输费、装卸费、验收费、其他技术服务及质保期服务费等）、管理费、利润和税金，以及采购合同中明示或暗示的所有责任、义务和风险。采购人后期不予追加任何费用，请投标人综合考虑各种风险，谨慎报价。

四、其他要求

1、响应时间：中标人保证在合同货物出现故障和缺陷时，或接到采购人通知后 24 小时内予以答复，如采购人有要求或必要时，中标人应在接到采购人通知后 48 小时内至采购人处维修。

2、采购人在合同签订后供货前保留将床位（含床、学习桌、储物柜）送检的权利，由采购人随机抽取送质量监督管理部门检验，检测费用由中标人承担。采购人确认样品后，中标人接采购人通知供货。

3、如因疫情影响，采购人暂停项目实施，则项目延迟安装，中标人负责保管采购的货物，具体安装时间以采购人通知为准。

4、南校区约有 20 处公寓床出现床档损坏、松动等问题，由中标人负责维修、焊接，相关费用包含在本项目报价中，履约期间采购人不再额外支付费用，投标人可在开标前自行勘验现场，以确定合理报价。

五、样品要求

1.投标样品是投标文件的组成部分。投标前，投标人应按招标文件规定准备投标样品。

2.投标时，投标人应提交样品并送达指定地点；投标文件递交截止时间后提交的样品，不予接收。

3.投标人未提供样品或提供样品不全的：**按照评标方法和标准进行扣分**。

3.1 本项目要求提供的样品如下（第 1 包、第 2 包均包含）：

序号	样品名称	尺寸大小	数量
样品 1	边立柱	65mm×65mm×1.2mm×500mm(长)	各 1 根
	床厅	86mm×38mm×1.2mm×500mm(长)	
样品 2	床厅护栏（一半）	700mm×325mm	1 个

样品 3	边立柱档头	760mm×325mm/395mm	1 个
样品 4	床卡式连接件	32mm×180mm×2.0mm	1 个
	外挂爬梯踩板	400mm×75mm×1.5mm	1 个
样品 5	注塑封边衣柜上门板	400mm×400mm×18mm	1 块
	桌面	610mm×宽 415mm/310Dmm×25mm	1 块

备注：如投标人同时参加第 1 包、第 2 包投标，提供 1 套样品即可。

3.2 是否需要提交样品检测报告：否

3.3 投标人须按照采购文件约定的尺寸、数量提交样品，如提交的样品尺寸过大或数量过多，投标人自行承担由此产生的后果和责任。

4.投标人提交的样品经评标委员会评审认定不合格的：**按照评分办法进行扣分**

5.中标人的竞标样品将由采购人封存作为履约验收的标准；其余投标人的样品，将在评审结束后退还。

第四章　评标方法和标准（综合评分法）

一、总则

本项目将按照招标文件第二章 投标人须知的相关要求及本章的规定评标。

二、评标方法

2.1 资格审查

依据政府采购相关法律法规规定,由采购人或采购代理机构对投标人进行资格审查。资格审查表如下：

<table>
<tr><th colspan="4">资格审查表</th></tr>
<tr><td>序号</td><td>评审指标</td><td>评审标准</td><td>格式及材料要求</td></tr>
<tr><td>1</td><td>营业执照</td><td>合法有效</td><td rowspan="2">提供有效的投标人营业执照(或事业单位法人登记证书）和税务登记证的扫描件，应完整的体现出营业执照(或事业单位法人登记证书）和税务登记证的全部内容。已办理“三证合一”登记的，投标文件中提供营业执照（或事业单位法人登记证书）扫描件即可。</td></tr>
<tr><td>2</td><td>税务登记证</td><td>合法有效</td></tr>
<tr><td>3</td><td>不良信用记录查询</td><td>投标人不得存在投标人须知正文第 19.2.1 条中的不良信用记录情形</td><td>详见投标人须知正文第 19.2 条要求</td></tr>
<tr><td>4</td><td>无重大违法记录声明函、无不良信用记录声明函</td><td>格式、填写要求符合招标文件规定并加盖投标人电子签章</td><td>详见第六章投标文件格式三</td></tr>
<tr><td>5</td><td>所投产品生产厂家</td><td>符合投标人资格中本项目的</td><td></td></tr>
</table>

		特定资格要求	

资格审查指标通过标准：投标人必须通过资格审查表中的全部评审指标。

2.2 符合性审查

评标委员会对通过资格审查的投标人的投标文件进行符合性审查，以确定其是否满足招标文件的实质性要求。符合性审查表如下：

符合性审查表			
序号	评审指标	评审标准	格式及材料要求
1	开标一览表	格式、填写要求符合招标文件规定并加盖投标人电子签章	详见第六章投标文件格式一
2	投标函	格式、填写要求符合招标文件规定并加盖投标人电子签章	详见第六章投标文件格式二
3	授权书	格式、填写要求符合招标文件规定并加盖投标人电子签章	法定代表人参加投标的无需此件，提供身份证明即可。详见第六章投标文件格式四
4	投标报价	符合招标文件投标人须知正文第 12 条要求	详见第六章投标文件格式五
5	投标文件机器识别码查询	不同投标人的投标文件机器识别码不得相同	
6	关键性指标项（标注★项）响应情况	符合招标文件采购需求要求	详见第六章投标文件格式六
7	商务响应情况	符合招标文件采购需求中对付款方式、供货及安装期限、供货及安装地点、免费质保期的要求。	详见第六章投标文件格式六（6.1 商务响应表）

8	无标识项相关承诺函	符合招标文件采购需求要求	详见第六章投标文件格式十
9	其他要求	符合法律、行政法规规定的其他条件或招标文件列明的其他要求	

符合性审查指标通过标准：投标人必须通过符合性审查表中的全部评审指标。

2.3 详细审查

2.3.1 评标委员会按照下表对投标文件进行详细审查和评分。

2.3.2 本项目综合评分满分为 100 分，其中：技术资信分值占总分值的权重为 60%，价格分值占总分值的权重为 40%。具体评分细则如下：

类别	评分内容	评分标准	分值范围
技术资信分（60 分）	标注“■”的技术参数及要求响应性	根据投标人所投产品对招标文件采购需求中标注“■”的技术参数及要求的响应情况进行评审：每满足一项得 1 分，共 10 项，共计 10 分。 注：**以投标响应表和货物指标要求中证明材料要求作为评审依据。**	**0-10 分**
	供货、安装及售后服务方案	投标人针对本项目的生产、供货、现场安装、售后服务等整个过程编制服务方案，方案安排合理，保证项目实施工期，售后服务全面，售后保证体系及措施、维修响应时间、备品备件供应保障、三包期外收费标准等。由评标委员会进行综合评分： （1）方案内容全面完善细致，科学合理可行，利于本项目顺利实施的，得 3 分； （2）方案内容较为完整，较为可行，基本能够保障本项目实施的，得 2 分；	**0-3 分**

		（3）方案内容不够全面，有待细化完善的，得 1 分； （4）差或者未提供任何相关内容的，不得分。	
	样品	评标委员会根据投标人提供的样品材质、工艺、外观、质量、环保性等进行综合评分。 1、样品材质、工艺、外观： （1）样品材质优，工艺先进，外观精美，得 4 分； （2）样品材质良好，工艺比较先进，外观较为精美，得 2 分； （3）样品材质差，工艺及外观粗糙的，不得分。 2、样品质量、环保性： （1）样品质量优，无刺激性气味，环保性好的，得 2 分； （2）样品质量良好，无明显刺激性气味的，环保性较好的，得 1 分； （3）样品质量差，有明显刺激性气味的，不得分。 **备注：1.投标人未提供样品或提供样品不全或样品有不符合样品制作标准和要求的，均可能导致样品项不得分或得分较低。** **2.样品递交说明：（1）因疫情防控要求，为全力做好新型冠状病毒感染肺炎疫情防控工作，本项目所有样品可用邮寄方式递交，不接受开标现场递交，投标人**	**0-6 分**

		无需前往开标现场，可自行将样品邮寄到指定场所。邮寄地址：安徽省合肥市包河区要素大市场A区六楼632室安徽公共资源交易集团项目管理有限公司（联系人及联系方式：李工，0551-66223646）；（2）邮寄的样品须包含投标人名称且加盖公章并密封，邮寄最外层包装不得体现投标人名称及联系方式，邮寄最外层包装须注明："安徽建筑大学2022年学生公寓床采购第_包"项目样品。 **（3）签收时间为工作时间（9：00-17：30，节假日休息）。送达时间须在投标截止时间前，否则不予接收，请各投标人综合考虑快递的安全、时效性、保密性，任何导致在投标截止时间前未接收到样品的，由投标人自行承担一切风险和责任。**	
	检测报告	**1、成品检测报告：** 投标人提供由第三方有权机构出具的检测合格的成品抽样检测报告（受检单位为投标人）： （1）公寓床检测报告（检测项目至少包含：金属件外观性能要求、木制件外观性能要求、塑料件外观性能要求、结构安全、涂层和覆面层中可溶性重金属、金属喷漆涂层耐腐蚀、木制件甲醛释放量，得2分； （2）铰链检测报告（检测项目至少包含	**0-18分**

		耐腐蚀、耐久性且耐久性必须达到80000次），得2分； （3）卡式连接件检测报告（检测项目至少包含金属电镀层抗盐雾），得2分； （4）立柱检测报告（检测项目至少包含金检测项目金属喷漆涂层冲击强度≥5H，金属喷漆涂层耐腐蚀，涂层中可溶性重金属），得2分； （5）床厅护栏检测报告（检测项目至少包含硬度、冲击强度、耐腐蚀性），得2分。 **2、原材料检测报告：** 投标人提供由第三方有权机构出具的检测合格的原材料抽样检测报告（受检单位为投标人）： （1）三聚氰胺饰面板检测报告（检测项目至少包含甲醛释限量（1m³气候箱法）且必须≤0.05mg/㎥），得2分； （2）塑粉检测报告，检测内容至少包含：重金属（可溶性铅、镉、铬、汞），得2分； （3）原材料密度板检测报告（检测项目至少包含甲醛释放限量（1m³气候箱法）且甲醛释放量必≤0.05mg/㎥），得2分。 （4）钢板检测报告；（检测项目至少包含化学成分、拉伸试验），得2分。 **备注：（1）投标文件中提供上述检测报告（检测报告须具有CMA标识）扫描件。**	

		（2）合同签订后供货前中标人须向采购人提供上述原件核查，如不提供或提供不实，采购人有权解除合同，并报政府采购监管部门处理，中标人承担由此引起的一切责任及后果。	
	投标人实力	评标委员会根据投标人的公寓床主要生产设备的先进性、成熟性、完善性、环保性等因素进行综合评分： （1）主要生产设备和检测设备先进、成熟完善、环保性能好，得 2 分； （2）主要生产设备和检测设备比较完善、较为先进、较为环保的，得 1 分； （3）主要生产设备和检测设备有待完善、性能有待提升，得 0.5 分。 **备注：投标文件中提供下列材料，否则不得分：** **（1）设备现场图片；** **（2）设备购置发票扫描件；** **（3）设备相关文字说明。**	**0-2 分**
	免费质保期	所投产品免费质保期在满足招标文件要求的 3 年的基础上，投标人承诺每增加 1 年免费质保期加 1 分，最多得 3 分。（增加不足 1 年部分不加分） **备注：以“投标响应表”中投标人承诺的免费质保期作为评审依据。**	**0-3 分**
	投标人业绩	**第 1 包：** 自 2019 年 1 月 1 日以来（以合同签订时间为准），投标人具有学生公寓家具供货及安装项目业绩（且单个业绩中公寓床	**0-8 分**

		数量≥1000 个床位），每提供一个业绩得 1 分，本项满分 8 分。 **第 2 包：** 自 2019 年 1 月 1 日以来（以合同签订时间为准），投标人具有学生公寓家具供货及安装项目业绩（且单个业绩中公寓床数量≥500 个床位），每提供一个业绩得 1 分，本项满分 8 分。 **备注：（1）如所供床为上下铺（上面一个床位、下面一个床位）的，算作两个床位。** **（2）投标文件中提供业绩合同及验收证明材料扫描件，如前述材料无法体现合同签订时间、供货内容、床位数等评审因素时，须另提供业主单位证明材料扫描件加以证明，否则评审时不予认可。**	
	荣誉	自 2019 年 1 月 1 日以来（以获奖时间为准），投标人获得政府部门或消费者权益保护委员会颁发的家具类荣誉或奖项的，省级及以上的每个得 1.5 分，地市级（不含县级市）每个得 0.5 分，本项满分 3 分。 **备注：投标文件中提供获奖证书、批复、颁奖单位文件、网上公示截图（具有其中之一即可）等证明材料，须能体现投标人名称，如无法体现，须另附颁奖单位的相关证明材料，未提供或提供不全的不得分。**	**0-3 分**
	体系认证等	1、投标人具有经中国国家认证认可监督	**0-7 分**

		管理委员会认证机构颁发的有效的： （1）质量管理体系认证，得 1 分； （2）环境管理体系认证，得 1 分； （3）职业健康安全管理体系认证，得 1 分。 2、投标人具有经中国国家认证认可监督管理委员会认证机构颁发的有效的售后服务相关认证的，五星级及以上的得 2 分，四星级的得 1 分，三星级的得 0.5 分；本项满分 2 分。 3、投标人具有中国环境标志产品认证证书或者中国 III 型环境产品声明评价证书的，得 1 分。 4、投标人本项目所投产品具有 CQTA 品质验证证书或家具产品质量安全认证证书的，得 1 分。 **备注：（1）投标文件中须提供上述证书扫描件；** **（2）针对上述第 1 项和第 2 项，投标文件中须另外提供全国认证认可信息公共服务平台网站证书信息查询截图。**	
价格分 （40 分）	价格分统一采用低价优先法，即满足招标文件要求且投标价格最低的投标报价为评标基准价，其价格分为满分 40 分。其他投标人的价格分统一按照下列公式计算： 投标报价得分＝（评标基准价/投标报价）×40%×100		

2.3.3 分值汇总

（1）评标委员会各成员应当独立对每个有效投标人的投标文件进行评分，并汇总每个投标人的得分。取各位评委评分之平均值，四舍五入保留至小数点后两位数，得到该投标人的技术资信分。

（2）将投标人的技术资信分加上根据上述标准计算出的价格分，即为该投标人的综合总得分。

第五章　政府采购合同

安徽建筑大学2022年学生公寓床采购采购合同

（第　包：包名）

财政编号：　JC34000120223233号

项目编号：　2022BFAHZ01047

买　方：XXXXXXXXXXXX　　电话：XXX-XXXXXX

卖　方：XXXXXXXXXXXX　　电话：　XXX-XXXXXX

见证方：安徽省政府采购中心　　电话：0551－66223645

买方通过安徽省政府采购中心组织的公开招标方式采购活动，经评标委员会的评审，决定将本项目采购合同授予卖方。为进一步明确双方的责任，确保合同的顺利履行，根据《中华人民共和国政府采购法》、《中华人民共和国民法典》及有关法律规定，遵循平等、自愿、公平和诚实信用的原则，买卖双方协商一致同意按如下条款签订本合同：

一、货物的名称、规格型号、数量和价格（若产品过多则见附表，如有附表则必须加盖公章）

单位：元

产品名称	规格型号	单位	数量	单价	小计	生产厂商
合计						
合同总金额（大写）： 备注：上述产品报价含产品生产、运输<送达至买方指定地点并下货>、安装、调试、检验及售后服务、税金、劳保基金等费用。						

二、组成合同的文件

组成本合同的文件包括：

(1) 采购文件及答疑、更正公告；

(2) 采购文件标准文本中的“合同条款”；

(3) 中标或成交公告；

(4) 卖方提交的投标文件及书面承诺函；

(5) 双方另行签订的补充协议。

三、合同金额

本合同的总金额为_____元(人民币大写：_____)。

四、供货期限

卖方应于合同签字生效后开始计算的____日内将货物送到买方指定的地点，由买方进行验收。

货物运输至买方指定地点到货物验收合格前，_____负责对货物承担安保义务。

五、验收要求

（一）质量标准

卖方保证提供的货物符合中华人民共和国国家及行业的安全质量标准、环保标准中之较高者；若货物来源于中华人民共和国境外，还要同时符合货物来源国的官方、行业及生产厂商的安全质量标准、环保标准中之较高者。上述标准为已发布的且在货物交付时有效的最新版本的标准；当货物来源于中华人民共和国境外时，产品必须附有原产地证明、中华人民共和国商检机构的检验证明、合法进货渠道证明及海关完税证明，此外，有关技术资料中须附有全文翻译的中文文本。

（二）验收组织

买方负责组织验收工作，大型或者复杂的政府采购项目，必须邀请国家认可的质量检测机构参加验收工作。

（三）验收程序

1. 成立验收小组，验收人员应由买方代表和技术专家组成。

2. 验收前要编制验收表格。

3. 验收时双方要按照验收表格逐项验收。

4. 验收方出具验收报告。

5.复杂设备的验收还要包括出厂检验、到货检验、安装和调试、最终验收、培训等伴随服务的验收。

六、付款方式

_____

七、售后服务

（一）卖方对合同货物的质量保修期为验收证书签署之日起 _个月。

（二）卖方在合同货物的质量保修期内，免费为买方提供合同货物的技术指导和维修服务服务的时间是：每周 _____天_____小时（工作时间）。

（三）卖方保证在合同货物出现故障和缺陷时，或接到买方提出的技术服务要求后_____小时内予以答复，如买方有要求或必要时，卖方应在接到买方通知后_____小时内派员至买方免费维修和提供现场指导。

（四）如卖方在接到买方维修通知后_____小时仍不能修复有关货物，卖方应提供与该货物同一型号的备用货物。

（五）如卖方在接到买方提出的技术服务要求或维修通知后_____小时内没有响应、拒绝或没有派员到达买方提供技术服务、修理或退换货物，买方有权委托第三方对合同货物进行维修或提供技术服务，因此产生的相关费用由卖方承担。

（六）在合同货物保修期届满后，如果因合同货物硬件或软件的固有缺陷和瑕疵出现紧急故障和事故，卖方应在接到买方通知之后_____小时内到达现场。

八、履约保证金

本项目履约保证金为_____元(人民币大写：_____)，收受人为_____，期限为验收合格后_____。如卖方未能按期履行合同，买方可从履约保证金中获得经济上的赔偿。

九、违约责任

（一）卖方供货期超过合同约定供货期限。如果卖方由于自身的原因未能按期履行完合同，买方可从履约保证金中获得经济上的赔偿。其标准为按每延期一周收取合同金额的 __%，但误期赔偿费总额不得超过履约保证金总额。一周按 7 天计算，不足 7 天按一周计算。在此情况下，卖方不得要求买方退还其履约保证金。

（二）卖方供货期内未能交货。卖方在履行合同过程中，如果遇到不能按时交货情况，应及时以书面形式将不能按期履行合同的理由、延误的时间通知买方。买方在收到卖方通知后，有权决定是否延长合同的履行时间或终止合同。如买方终止合同，卖方不得要求买方返还履约保证金；如买方同意延长合同的履行时间，卖方必须在买方规定的时间内提供符合质量标准的产品，由此造成的误期赔偿费按照前款约定执行。如卖方在买方规定的时间内未能提供符合质量标准的产品，买方有权终止合同，没收履约保证金，提请政府采购监管部门将卖方列入不良行为记录名单，在一至三年内禁止参加政府采购活动。

（三）卖方交货不符合合同质量标准，卖方必须重新提供符合质量标准的产品，由此造成的误期赔偿费按照前款约定执行。如卖方在买方规定的时间内未能提供符合质量标准的产品，买方有权终止合同，没收履约保证金，提请政府采购监管部门将卖方列入不良行为记录名单，在一至三年内禁止参加政府采购活动。

（四）卖方将合同转包，提供假冒伪劣产品，擅自变更、中止或者终止合同的，买方有权终止合同，并将提请政府采购监管部门对卖方进行采购金额千分之五的罚款，列入不良行为记录名单，在一至三年内禁止参加政府采购活动。

（五）买方未能按时组织验收，由财政部门责令限期改正，给予警告，对直接负责的主管人员和其他直接责任人员，由其行政主管部门给予处分，并予通报。

（六）买方违反合同规定拒绝接收货物的，应当承担由此造成的损失。

（七）验收合格后，买方未能按时提请付款。由财政部门责令限期改正，给予警告。

（八）买方擅自变更、中止或者终止合同，由财政部门责令限期改正，给予警告，对直接负责的主管人员和其他直接责任人员，由其行政主管部门给予处分，并予通报。

十、签约地点

本合同在_____签订。

十一、合同的终止

（一）本合同因下列原因而终止：

1. 本合同正常履行完毕；

2. 合同双方协议终止本合同的履行；

3. 不可抗力事件导致本合同无法履行或履行不必要；

4.符合本合同约定的其他终止合同的条款。

（二）对本合同终止有过错的一方应赔偿另一方因合同终止而受到的损失。对合同终止双方均无过错的，则各自承担所受到的损失。

十二、其他

（一)买卖双方必须严格按照采购文件、投标文件及有关承诺签订采购合同，不得擅自变更。合同执行期内，买卖双方均不得随意变更或解除合同。

（二）本合同执行期间，如遇不可抗力，致使合同无法履行时，买卖双方应按有关法律规定及时协商处理。

（三）合同未尽事宜，买卖双方另行签订补充协议，补充协议是合同的组成部分。

（四）本合同如发生纠纷，买卖双方应当及时协商解决，协商不成时，按以下第（ ）项方式处理：①根据《中华人民共和国仲裁法》的规定向

_____申请仲裁。②向_____人民法院起诉。

本合同一式陆份，自买卖双方法定代表人或委托代理人和见证方签字加盖单位公章后生效。

买　　方：_____	卖　　方：_____
单位盖章：	单位盖章：
法定代表人或委托代理人：	法定代表人或委托代理人：
日　　期：	日　　期:

见 证 方：安徽省政府采购中心

单位盖章：

法定代表人或委托代理人：

日　　期：

第六章　投标文件格式

安徽建筑大学2022年学生公寓床采购

投

标

文

件

【第___包】

投标人：_____

____年__月__日

一、开标一览表

项目名称	安徽建筑大学2022年学生公寓床采购
投标人全称	
投标范围	第___包
投标报价	
其他	

投标人电子签章：

备注：

1.此表用于开标唱标之用。

2.表中投标报价即为优惠后报价，并作为评审及定标依据。任何有选择或有条件的投标报价，或者表中某一包别填写多个报价，均为无效报价。

二、投标函

致：安徽建筑大学

安徽省政府采购中心

根据贵方的招标公告和投标邀请，我方兹宣布同意如下：

1.按招标文件规定提供交付的货物（包括安装调试等工作）的最终投标报价见开标一览表，如我方中标，我方承诺愿意按招标文件规定缴纳履约保证金和中标服务费。

2.我方根据招标文件的规定，严格履行合同的责任和义务,并保证于买方要求的日期内完成供货、安装及服务，并通过买方验收。

3.我方承诺报价低于同类货物和服务的市场平均价格。

4.我方已详细审核全部招标文件，包括招标文件的澄清或修改（如有），参考资料及有关附件,我方正式认可并遵守本次招标文件,并对招标文件各项条款、规定及要求均无异议。我方知道必须放弃提出含糊不清或误解问题的权利。

5.我方同意从招标文件规定的开标日期起遵循本招标文件，并在招标文件规定的投标有效期之前均具有约束力。

6.我方声明投标文件所提供的一切资料均真实无误、及时、有效，企业运营正常。由于我方提供资料不实而造成的责任和后果由我方承担。我方同意按照贵方提出的要求，提供与投标有关的任何证据、数据或资料。

7.我方完全理解贵方不一定接受最低报价的投标。

8.我方接受招标文件规定的付款方式、免费质保要求。

投标人电子签章：_____

日　　期：_____

三、无重大违法记录声明函、无不良信用记录声明函

1.本单位郑重声明，根据《中华人民共和国政府采购法》及《中华人民共和国政府采购法实施条例》的规定，参加政府采购活动前三年内，本单位在经营活动中没有重大违法记录，没有因违法经营受到刑事处罚或者责令停产停业、吊销许可证或者执照、较大数额罚款等行政处罚，且未在被禁止参加政府采购活动的处罚期限内。

2.本单位郑重声明，我单位无以下不良信用记录情形：

（1）被人民法院列入失信被执行人；

（2）单位、法定代表人或拟派项目经理（项目负责人）被人民检察院列入行贿犯罪档案；

（3）被工商行政管理部门列入企业经营异常名录；

（4）被税务部门列入重大税收违法案件当事人名单；

（5）被政府采购监管部门列入政府采购严重违法失信行为记录名单。

本单位对上述声明的真实性负责。如有虚假，将依法承担相应责任。

投标人电子签章：_____

日　　期：_____

四、授权书

本授权书声明：_____（投标人名称）授权_____（投标人授权代表姓名、职务）代表我方参加本项目采购活动，全权代表我方处理投标过程的一切事宜，包括但不限于：投标、参与开标、谈判、签约等。投标人授权代表在投标过程中所签署的一切文件和处理与之有关的一切事务，我方均予以认可并对此承担责任。投标人授权代表无转委托权。特此授权。

本授权书自出具之日起生效。

授权代表身份证明扫描件：

授权代表联系方式：_____（请填写手机号码）

特此声明。

投标人电子签章：_____

日　　期：_____

注：

1.本项目只允许有唯一的投标人授权代表，提供身份证明扫描件；

2.法定代表人参加投标的无需提供授权书，提供身份证明扫描件。

五、投标分项报价表

序号	货物名称	品牌、型号规格	原产地及生产厂商	单位	数量	单价（元）	小计（元）	备注
1								
2								
3								
4								
5								
6								
7								
8								
9								
10								
11								
12								
13								
	其他费用							
	…							
	…							
	…							
合计（元）								

投标人电子签章：

备注：

1.表中所列货物为对应本项目需求的全部货物及所需附件购置费、包装费、运输费、人工费、保险费、安装调试费、各种税费、资料费、售后服务费及完成项目应有的全部费用。如有漏项或缺项，投标人承担全部责任。

2.表中须明确列出所投产品的货物名称、品牌、型号规格、原产地及生产厂商，否则可能导致**投标无效**。

六、投标响应表

6.1 商务响应表

序号	商务条款	招标文件要求	投标人承诺	偏离说明
1	付款方式			
2	供货及安装地点			
3	供货及安装期限			
4	免费质保期			

6.2 技术响应表

序号	货物名称	招标文件规定的技术参数及要求	所投产品的品牌、型号及技术参数	偏离说明
1				
2				
3				
4				
…				

6.3 货物说明一览表

货物名称		品牌型号		数量	
所投产品的技术参数及性能说明：					

投标人电子签章：

七、供货安装（调试）方案

（投标人可自行制作格式）

八、售后服务与维保方案

（投标人可自行制作格式）

九、投标业绩承诺函

我单位同意中标结果公告中公示以下业绩并承诺：投标文件中所提供的业绩均真实有效，若被发现存在任何虚假、隐瞒情况，我单位承担由此产生的一切后果。

投标人电子签章：_____

日　　期：_____

序号	项目名称	供货范围	备注
1			
2			
3			
4			
5			
……			

备注：

1.表中所列业绩应为投标人满足招标文件要求的业绩；

2.中标人提供的以上业绩情况，如招标文件《投标人须知前附表》有约定的，将按约定随中标结果公告同时公告。

十、无标识项相关承诺函

我公司承诺如中标，招标文件采购需求中“货物指标要求”的无标识项在合同签订后将作为履约验收的依据，将按招标文件进行验收，如不满足，采购人有权解除合同，我公司承担由此产生的一切后果及责任。

投标人电子签章：_____

日　　期：_____

十一、主要中标标的承诺函

我单位同意中标结果公告中公示以下主要中标标的信息并承诺：投标文件中所提供的主要中标标的信息均真实有效。若被发现存在任何虚假、隐瞒情况，我单位承担由此产生的一切后果。

序号	货物名称	品牌	规格型号	数量	单价	备注
1						
2						
3						
4						
5						
……						

投标人电子签章：_____

日　　期：_____

备注：

1.表中所列内容为满足本项目要求的主要中标标的信息；

2.中标人提供的以上承诺情况（含货物名称、品牌、规格型号、数量、单价），将按约定随中标结果公告同时公告。

3.本页《主要中标标的承诺函》由投标人准确填写。

十二、中小企业声明函

（非中小企业投标，不需此件）

本公司（联合体）郑重声明，根据《政府采购促进中小企业发展管理办法》（财库〔2020〕46号）的规定，本公司（联合体）参加（安徽建筑大学）的（安徽建筑大学2022年学生公寓床采购）采购活动，提供的货物全部由符合政策要求的中小企业制造。相关企业（含联合体中的中小企业、签订分包意向协议的中小企业）的具体情况如下：

1.（标的名称），属于（采购文件中明确的所属行业）行业；制造商为（企业名称），从业人员_____人，营业收入为_____万元，资产总额为_____万元，属于（中型企业、小型企业、微型企业）；

2.（标的名称），属于（采购文件中明确的所属行业）行业；制造商为（企业名称），从业人员_____人，营业收入为_____万元，资产总额为_____万元，属于（中型企业、小型企业、微型企业）；

……

以上企业，不属于大企业的分支机构，不存在控股股东为大企业的情形，也不存在与大企业的负责人为同一人的情形。

本企业对上述声明内容的真实性负责。如有虚假，将依法承担相应责任。

投标人电子签章：_____

日　　期：_____

备注：

1.从业人员、营业收入、资产总额填报上一年数据，无上一年数据的新成立企业可不填报。

2.企业划型标准按照《中小企业划型标准规定》（工信部联企业〔2011〕300号）执行。

十三、残疾人福利性单位声明函

（请完整填写声明函内容，否则不予认可；非残疾人福利性单位投标，不需此件）

本单位郑重声明，根据《财政部 民政部 中国残疾人联合会关于促进残疾人就业政府采购政策的通知》（财库〔2017〕141 号）的规定，本单位为符合条件的残疾人福利性单位，且本单位参加_____单位的_____项目采购活动提供本单位制造的货物，或者提供其他残疾人福利性单位制造的货物（不包括使用非残疾人福利性单位注册商标的货物）。

本单位对上述声明的真实性负责。如有虚假，将依法承担相应责任。

投标人电子签章：_____

日　　期：_____

十四、诚信履约承诺函

致：安徽建筑大学

安徽省政府采购中心

如我单位被确定为本项目中标人，我单位承诺在合同签订及履约过程中将严格执行《中华人民共和国政府采购法》、《中华人民共和国政府采购法实施条例》及本项目采购文件中关于合同签订及履约的相关规定，不出现以下情形：

（1）中标或者成交后无正当理由拒不与采购人签订政府采购合同；

（2）未按照采购文件确定的事项签订政府采购合同；

（3）将政府采购合同转包；

（4）提供假冒伪劣产品；

（5）擅自变更、中止或者终止政府采购合同。

本单位知悉如出现上述情形，将会被依法追究法律责任，可能的处理结果有：处以采购金额千分之五以上千分之十以下的罚款，列入不良行为记录名单，在一至三年内禁止参加政府采购活动，有违法所得的，并处没收违法所得，情节严重的，由工商行政管理机关吊销营业执照；构成犯罪的，依法追究刑事责任。

投标人电子签章：_____

日　　期：_____

十五、其他相关证明材料

提供符合投标邀请、采购需求及评标方法和标准规定的相关证明文件。

特别提示：

投标人在投标文件制作时可在此栏内上传招标文件要求上传的证明资料，如营业执照、税务登记证、产品彩页、证书、检测报告、产品图片等，应将上述证明材料制作成扫描件上传。

第七章　合肥市公共资源交易电子招标投标操作规程

第一条 为进一步规范招标投标行为，提高招标投标效率，充分利用信息网络技术，根据《中华人民共和国招标投标法》、《中华人民共和国政府采购法》、《中华人民共和国电子签名法》、《合肥市公共资源交易管理条例》和《电子招标投标办法》（八部委 20 号令）等有关规定，并结合工作实际，制定本规程。

第二条 本规程所指的电子招标投标，是指以数据电文形式，依托电子交易系统和安徽合肥公共资源交易中心电子服务系统完成的全部或者部分招标投标交易活动。

第三条 本规程适用于《合肥市公共资源集中交易目录》范围内的建设工程和政府采购、资产类项目。

第四条 招标人或招标代理机构负责电子招标投标的组织实施，电子交易系统建设单位负责电子交易系统的服务保障，电子服务系统建设单位负责电子服务系统的服务保障。

第五条 为满足与各电子交易系统之间电子招标投标信息对接交换、资源共享的需要，并为市场主体、行政监督部门和社会公众提供信息交换、整合和发布的系统。电子服务系统具备与各电子交易系统之间招标投标相关信息对接交换、发布、资格信誉和业绩公开、行业统计分析、连接评标专家库、提供行政监督通道等服务功能。

第六条 招标投标当事人通过数据电文形式完成招标投标交易活动的系统。电子交易系统具备用于在线完成招标投标全部交易过程，编辑、生成、对接、交换和发布有关招标投标数据信息功能，为行政监督相关部门依法实施监督、监察和受理投诉提供所需的信息通道。

第七条 安徽合肥公共资源交易中心负责建设和管理合肥区域公共资源交易主体信息库（以下简称主体库），对入库单位提交的资料进行网上公示。

主体库成员应及时对其注册的信息进行维护，并作出信用承诺，对信息的真实性、准确性和完整性负责。当主体库中填写的文字信息与上传扫描件的信息不一致时，以扫描件为准。

投标文件引用的主体库资料的有效性在评标时由项目评标委员会负责评审认定。

第八条 投标人应妥善保管数字证书，由于数字证书遗失、损坏、更换、续期等情况导致投标文件无法上传或解密，由投标人自行承担责任。

第九条 招标人或招标代理机构应在招标公告和招标文件中明确招标项目采取电子招标投标方式，并按相关流程通过电子交易系统制作招标文件。

第十条 招标公告、招标文件应由招标人或招标代理机构通过电子服务系统在安徽合肥公共资源交易中心网站发布，其中招标文件须加盖电子签章。

第十一条 投标人登录安徽合肥公共资源交易中心电子服务系统获取招标文件。

第十二条 澄清、修改文件应由招标人或招标代理机构通过电子服务系统在安徽合肥公共资源交易中心网站发布，投标人应及时查阅相关澄清、修改信息。

第十三条 投标人应使用电子标书制作软件制作投标文件，电子标书制作软件允许投标人离线编制投标文件，并且具备分段或整体加密、解密功能。

第十四条 投标人必须对投标文件进行电子签章并使用数字证书加密，并于招标文件规定的投标截止时间前通过电子交易系统完成上传。

投标人对加密的投标文件进行撤回的，应通过电子交易系统在投标截止时间前直接进行撤回操作；投标人对加密的投标文件进行修改的，应在投标截止时间前完成上传。

第十五条 投标截止时间以电子交易系统显示的时间为准，逾期系统将自动关闭,未完成上传的投标文件将被拒绝。

第十六条 投标人须按照招标文件的要求在投标截止时间以前登录安徽合肥公共资源交易中心电子服务系统并保持在线，直到项目评审结束。

招标文件约定须到达现场进行演示、答辩、磋商、谈判的情形，投标人应按照招标（磋商、谈判）文件规定的时间到达现场。

投标人在投标截止时间后按招标文件规定的解密时间完成投标文件解密，加密和解密须用同一数字证书。投标人未在招标文件规定的时间内完成解密的视为其放弃投标。

招标人或招标代理机构完成解密，导入并读取所有成功解密的投标文件，系统自动记录开标过程。

第十七条 未能成功解密的投标人，如招标文件中允许使用电子光盘作为备

份，并且投标人在投标截止时间之前到达开标现场并成功递交电子光盘，招标人或招标代理机构可导入电子光盘继续开标。若系统识别出电子光盘中未加密的投标文件和网上递交的加密投标文件识别码不一致，系统将拒绝导入。

第十八条 招标人或招标代理机构组织评标，评标委员会依据招标文件规定的评标办法进行电子评标，并对评标结果签字或电子签名确认。

二次报价应按招标文件的要求提交。

第十九条 评标委员会通过电子交易系统将需要澄清、说明或补正的内容以询标函的形式发送给投标人，投标人应登录电子交易系统并保持在线状态，以便及时接收评标委员会可能发出的询标函，并在规定时间内回复，若投标人未及时回复，视为放弃澄清。

第二十条 评标委员会完成评标后，应通过电子交易系统提交评标报告。招标人或招标代理机构将评标报告及时交互至安徽合肥公共资源交易中心电子服务系统。

第二十一条 招标人应通过电子服务系统在安徽合肥公共资源交易中心网站公示和公布中标候选人及中标结果。

第二十二条 招标人确定中标人后，应通过电子交易系统向中标人发出中标通知书，中标通知书发出即视为送达。

第二十三条 出现下列情形导致电子服务系统或电子交易系统无法正常运行，影响招投标过程的公平、公正和信息安全，经第三方机构认定后，各方当事人免责：

（一）网络、服务器、数据库发生故障造成无法访问或使用的；

（二）电力系统发生故障导致电子服务系统或电子交易系统无法运行；

（三）出现网络攻击、病毒入侵以及电子服务系统或电子交易系统安全漏洞导致无法正常提供服务的；

（四）其他无法保证招投标过程公平、公正和信息安全的情形。

第二十四条 出现上述情形，系统建设方应及时组织相关方查明原因，排除故障。若能保证在开标前恢复系统运行的，招投标程序继续进行；若导致开评标程序无法按时开展，但能在原开标时间后 1 小时内恢复系统运行的，招投标程序继续进行；若导致开评标程序无法按时开展，在原开标时间后 1 小时内无法恢复

系统运行的，按以下程序操作：

（一）项目中止，中止期限由招标人或招标代理机构根据项目具体情况确定。中止期限届满后中止情形尚未消除的，招标人或代理机构可以根据实际情况决定延长中止期限。决定延长中止期限的，应向投标人发出延长中止期限通知，并在交易中心网站进行公布。

（二）项目恢复，导致项目中止的情形消除后，招标人或代理机构应当尽快恢复招投标程序，向投标人发出恢复交易通知，并在交易中心网站进行公布；已发出延长中止期限通知的，按通知执行。

第二十五条 本规程由合肥市公共资源交易监督管理局负责解释。

第二十六条 本规程自发布之日起施行，有效期两年。

第八章　政府采购供应商质疑函范本

质疑函范本

一、质疑供应商基本信息

质疑供应商：……

地址：……邮编：……

联系人：……联系电话：……

授权代表：……

联系电话：……

地址：……邮编：……

二、质疑项目基本情况

质疑项目的名称：……

质疑项目的编号：……包号：……

采购人名称：……

采购文件获取日期：……

三、质疑事项具体内容

质疑事项 1：……

事实依据：……

……

法律依据：……

……

质疑事项 2

……

四、与质疑事项相关的质疑请求

请求：……

签字(签章)：　　公章：

日期：

质疑函制作说明：

1.供应商提出质疑时，应提交质疑函和必要的证明材料。

2.质疑供应商若委托代理人进行质疑的，质疑函应按要求列明“授权代表”的有关内容，并在附件中提交由质疑供应商签署的授权委托书。授权委托书应载明代理人的姓名或者名称、代理事项、具体权限、期限和相关事项。

3.质疑供应商若对项目的某一分包进行质疑，质疑函中应列明具体分包号。

4.质疑函的质疑事项应具体、明确，并有必要的事实依据和法律依据。

5.质疑函的质疑请求应与质疑事项相关。

6.质疑供应商为自然人的，质疑函应由本人签字；质疑供应商为法人或者其他组织的，质疑函应由法定代表人、主要负责人，或者其授权代表签字或者盖章，并加盖公章。